Montageanweisung / Installation instructions / Instruction de montage / Indicazioni di montaggi /Номер модели/Monteringsanvisningar Montage-instructie / Uputa za montažu / Návod k montáži / Инструкция за монтаж /Instrukcja montażu/ Návod na montáž / Navodila za montažo / Instructiune de montaj / Инструкция по монтажу / Instrucciones de montaje / Montaj Talimati

LKZ:80030

Modellname / Model name / Nom du modèle / Modellnamn Nome modello / Název modelu / Modelnaam / Ime modela Numéro Modello / Modell neve / Название модели / Názov modelu / Ime modela / Denumire model / Наименование на модела / Nazwa modelu

PIA BABY

Modellnummer / Number / Numéro du modèle Numero / Номер на модела / modello Číslo modelu / Modell száma / Èíslo modelu Številka modela / Număr model / Broj modela Modelnummer / Numer modelu

1874-632-03

Type / Tipo / Típus / Typ / Тип / Tip

632

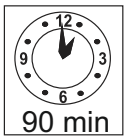

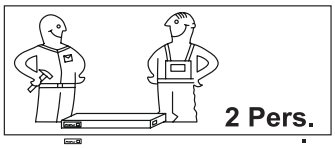

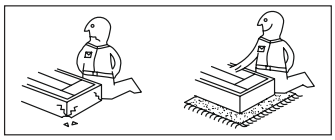

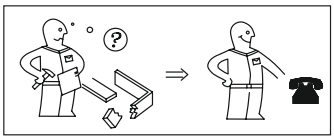

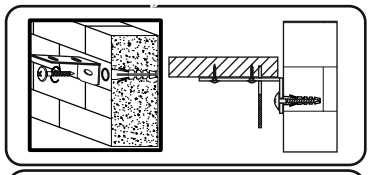

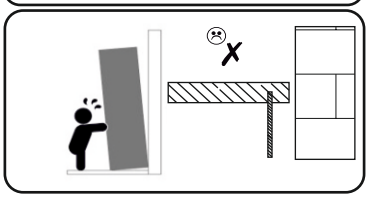

ACHTUNG
Diese Wickeleinrichtung
muss an der Wand befestigt werden!

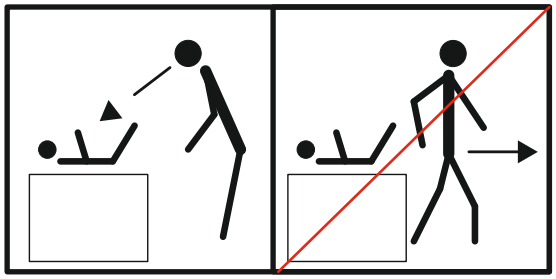

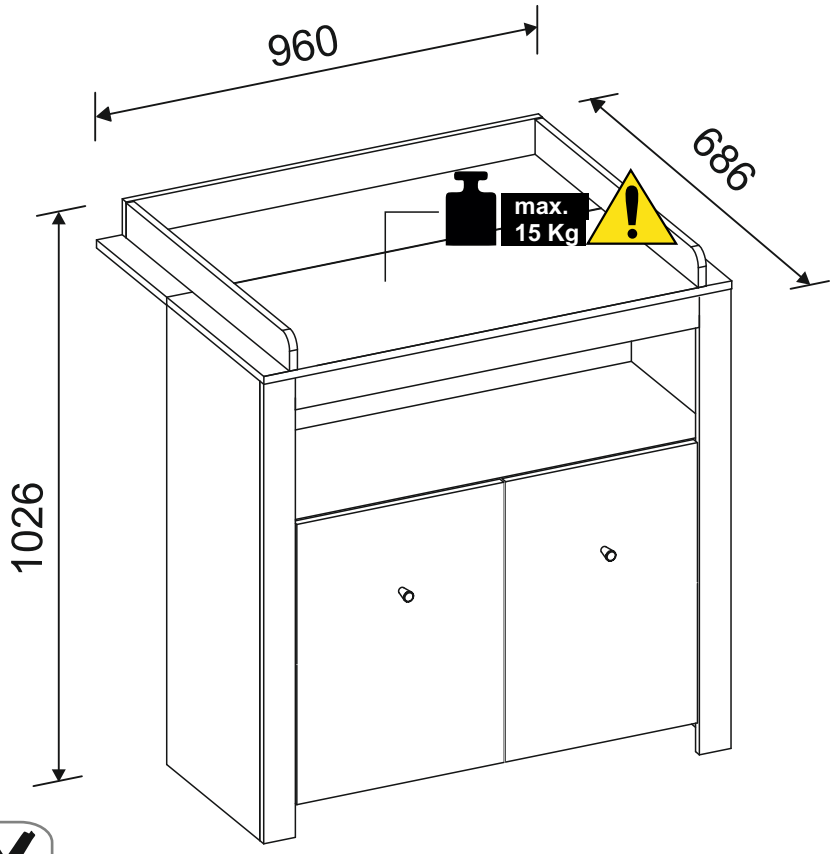

ACHTUNG

Lassen Sie Ihr Kind während des Wickelns nicht unbeaufsichtigt auf der Wickelplatte liegen!
Stellen Sie die Wickelkommode nicht in unmittelbare Nähe von starken Wärmequellen. Beachten Sie die Gefahren die von starken Wärmequellen. wie z.B. elektrische Heizöfen, Gasöfen etc. ausgehen, die sich in unmittelbarer Nähe der Wickelkommode befinden.

Warnung ! Lassen Sie Ihr Kind nicht unbeaufsichtig !

ACHTUNG !! Kommode nicht an der Wickplatte anheben.

Pflegehinweis: Zum Reinigen der Oberflächen ein leicht-feuchtes Tuch oder ein handelsübliches Möbelpflegemittel verwenden.

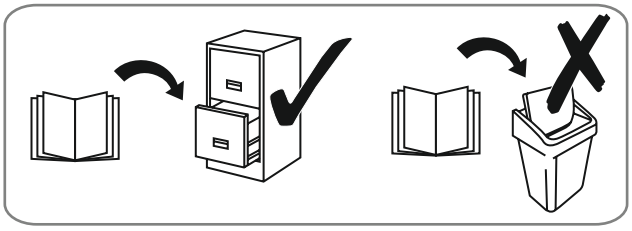

Wichtig - Für spätere Verwendung aufbewahren - sorgfältig lesen!

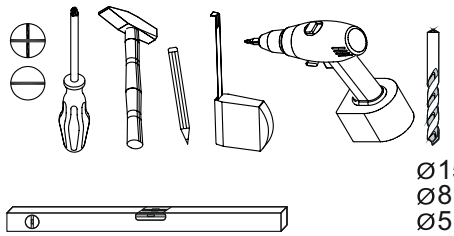

festziehen / tighten / Затегнете / serrer / stringere / utáhnout / vasttrekken / zategnuti / strângere / zwiazac / zacisnąć szorosan meghúzni / pevne dotiahnut´/ trdno pritegniti / затянуть / dra åt

eindrücken / press in / enfoncer / wcisnąć ribattere / zatlačit / Вкарайте / indrukken benyomni / stlacit´ / vtisniti / tryck in introducere prin apăsare / вдавить

ausmessen / measure / mesurer / misurare / opmeten / izmeriti / miara / kimérni / izmeriti / măsurare / измерить změřit / Измерете / mät upp / zmierzyć

drücken / press / presser / stisknout / Натиснете / vtisniti / nasinac / drukken / pritisnuti / nacisnac / pritisniti / нажать / (meg)nyomni / apasare / tryck fast / nacisnąć

einschlagen / hammer in / beverni / sla in frapper au marteau / infossare / Zabit´ / zarazit / Набийте / zabiti / wbić introducere prin bătaie / забить / zatlouct

Drehen - wenden / przekręcić - odwrócić / Keren - omdraaien / Girare - Ruotare / Okrenuti - ubrnuti / Retourner - renverser / Turn over - turn around / Otocte - obratte / Завъртете - обърнете / Obrnite list / Întoarceţi - rotiţi / Vrid runt - vänd / прокрутить - повернуть / otočit - obrátit elforgatni - megfordítani

SERVICECARD / CARTE SERVICE / CARTA DI SERVIZIO / SERVISNI KARTA / Сервизна карта / SERVICEKORT / SERVICE-KÁRTYA / SERVISNÁ KARTA / SERVISNA KARTICA / CARD SERVICE / СЕРВИСНАЯ КАРТА / TARJETA DE SERVICIO SERVIS/ KARTINI

LKZ:80030

Modell name/Model name/Nom du modele/Modellnamn
Nome modello/Název modelu/Modelnaam/Ime modela
Numéro Modello/ Modell neve/ Название модели /
Název modelu/Ime modela/Denumire model/
Наименование на модела /Nazwa modelu

PIA BABY

Modellnummer/Number/Numérodumodele
Numero/ Номер на модела/modello
Číslo modelu/Modell száma/Eíslo modelu
Številka modela/ Număr model /Broj modela
Modelnummer/Numer modelu

1874-632-03 ☐

Type/Tipo/Típus/Typ/Тип /Tip

632

D **Unser Direktservice für Beschlagteile**
Sollte Ihnen ein Beschlagteil fehlen, können Sie diese Servicekarte direkt an die untenstehende Adresse mailen. Wir können allerdings nur Beschlagteile auf diesem Wege verschicken. Sollten Sie eine andere Beanstandung an Ihrem Möbelstück haben, so wenden Sie sich bitte direkt an Ihr Möbelhaus.

GB **Our direct order service for fitting**
If a fitting part is missing, you can e-mail this service card directly to the address below. However, we can only send fitting parts in this way. If you have any other cause for complaint concerning your item of furniture, please contact your furniture store directly.

CZ **Naše přímé služby pro kování**
Chybí-li vám nějaký díl z kování, můžete tuto servisní kartu odeslat e-mailem přímo na níže uvedenou adresu. Touto cestou však můžeme rozesílat jen díly kování. Pokud byste reklamovali jiný díl nábytku, obraťte se přímo na svého prodejce nábytku.

F **Bien etudier la notice de montage**
S'il vous manque une ferrure, veuillez envoyer directement la présente carte service à l'adresse e-mail indiquée ci-dessous. Cependant, ceci nous permet uniquement d'envoyer des ferrures. Pour tout autre type de réclamation concernant votre meuble, veuillez contacter directement votre magasin d'ameublement.

I **Il nostro servizio diretto per l' ordine della ferramenta**
Qualora Vi dovesse mancare un pezzo di fissaggio, allora Vi preghiamo di inviare questa carta di servizio immediatamente all'indirizzo sottostante. Possiamo inviare i pezzi di fissaggio solamente per mezzo di questo procedimento. Qualora doveste avere qualche altra reclamazione in merito al mobile, allora Vi preghiamo di rivolgerVi direttamente al Vostro Negozio di mobili.

BG **Нашата директна услуга за обков**
Ако липсват части от комплекта, попълнете настоящата сервизна карта и ни я изпратете на e-mail адреса, посочен по-долу. По този начин можем да доставяме само липсващи елементи от обкова. Ако установите други дефекти по мебелите, Ви съветваме да се обърнете към мебелната къща/магазин, от който сте закупили стоката.

NL **Onze directservice voor losse onderdelen**
Wanneer er een onderdeel ontbreekt, kunt u deze servicekaart direct aan onderstaand e-mailadres sturen. Wij kunnen langs deze weg echter alleen beslagdelen versturen. Mocht u een ander probleem aan uw meubel hebben, verzoeken wij u contact op te nemen met uw meubeldealer.

PL **Nasz bezposredni serwis czesci montazowych**
Jeżeli brakuje części koniecznych do montażu, prosimy o przesłanie nam niniejszej karty serwisowej na niżej podany adres e-mailowy. W ten sposób możemy przesłać Państwu tylko brakujące części. W przypadku innych reklamacji dotyczących mebla, prosimy zgłosić się do salonu meblowego, w którym został dokonany zakup.

HR **Servis za okove**
U slučaju da nedostaje neki od dijelova molimo vas da na dolje navedenu mail adresu pošaljete ovaj servisni obrazac. Na ovaj način mogu se dostaviti samo okovi. U slučaju da imate dodatne prigovore vezane uz komad namještaja molimo vas da se obratite izravno trgovini namještaja gdje je isti kupljen.

HU **Direktszolgálatunk vasalatok esetén**
Ha hiányzik egy vasalat, ezt a kártyát közvetlenül elküldheti az alább található címre. Azonban csakis vasalatokat tudunk így küldeni. Amennyiben másfajta reklamáció áll fenn bútordarabját illetően, forduljon közvetlenül a bútorházhoz.

SK **Náš priamy servis pre časti kovania**
Ak by Vám chýbala nejaká časť kovania, môžete poslať túto servisnú kartu poslať e-mailom na nižšie uvedenú adresu. Diely kovania vieme poslať iba týmto spôsobom. Ak by ste mali inú reklamáciu ohľadom Vášho nábytku, obráťte sa priamo na Vašu predajňu nábytku.

SLO **Naše direktne uslužne storitve za okovje**
Če vam manjka kakšno okovje, lahko to servisno kartico pošljete po e-pošti direktno na spodnji naslov. Po tej poti vam lahko pošljemo samo okovje. Če želite reklamirati kakšen drug del pohištva, se obrnite neposredno na vašo trgovino pohištva.

RO **Service-ul nostru direct pentru feronerie**
În cazul în care vă lipsește o piesă de feronerie puteți să trimiteți direct acest card de service prin e-mail la adresa de mai jos. Noi nu putem expedia piese de feronerie decât pe această cale. Dacă aveți o altă reclamație referitoare la piesa de mobilier, atunci vă rugăm să vă adresați direct la magazinul dvs. de mobilă.

RUS **Наш прямой сервис для поставок фурнитуры**
Если окажется, что Вам не хватает того или иного элемента фурнитуры, Вы можете отправить сервисную карту по факсу непосредственно на нижеприведенный адрес электронной почты. Однако, таким образом мы можем пересылать лишь фурнитуру. Если же у Вас возникнут иные претензии относительно приобретенной мебели, пожалуйста, обращайтесь непосредственно в организацию, существившую продажу.

S **Vår direktservice för beslagsdelar:**
Om du saknar en beslagsdel kan du skicka detta servicekort direkt till e-postadressen som anges nedan. Tänk på att detta är den enda möjligheten att skicka beslagsdelar till dig. Om du vill reklamera din möbel av en annan anledning måste du kontakta ditt möbelhus direkt.

ES **Nuestro servicio directo para accesorios**
Si le falta algún accesorio, puede enviar esta tarjeta de servicio directamente a la siguiente dirección. No obstante, por este método solo podemos enviar accesorios. Si tiene alguna otra objeción sobre su mueble, consulte directamente con su mueblería.

TR **Donatılar için doğrudan servisimiz**
Bir donatınız eksikse bu servis kartını doğrudan aşağıda bulunan adrese doğrudan mail yazabilirsiniz. Sadece bu yolla donatılar gönderebiliriz. Mobilyanızda başka şikayetleriniz varsa lütfen doğrudan mobilya satıcınıza danışın.

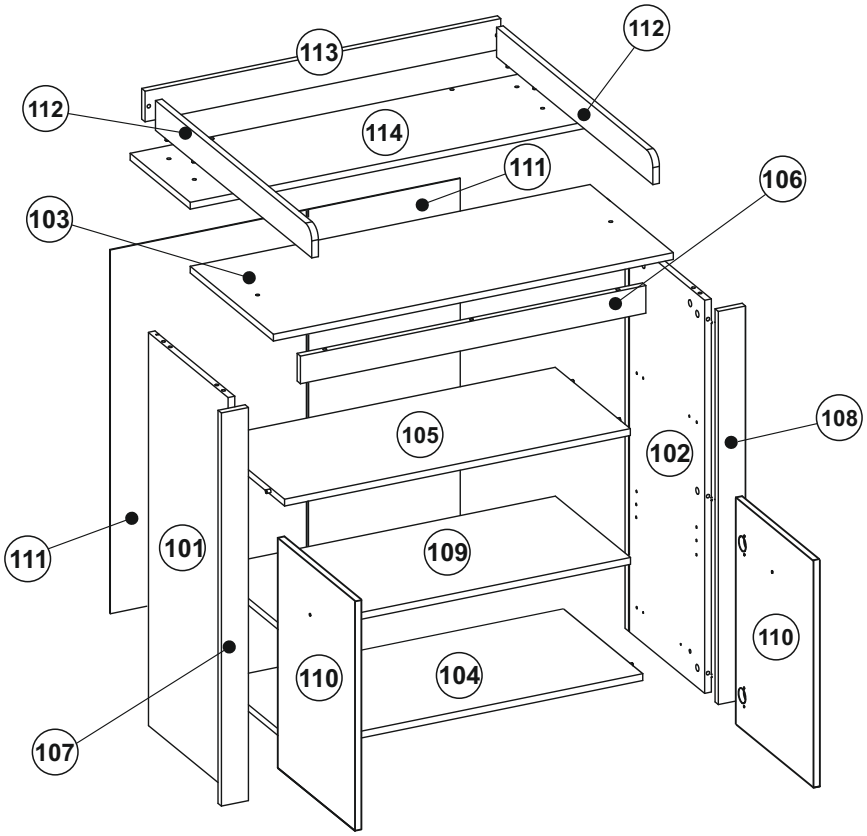

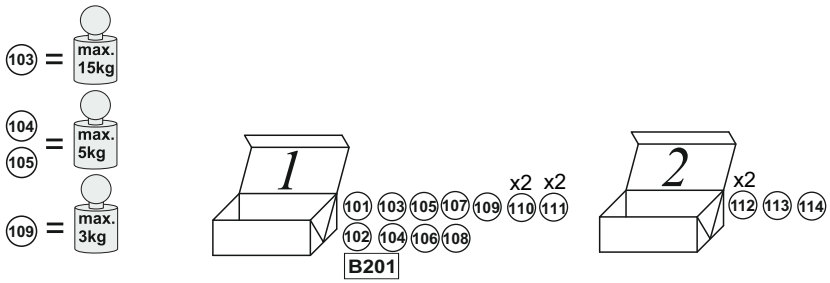

Grund der Beanstandung / Reason of the objection:

Möbelhaus / Furniture store:

Name / Name: Telefon / Telephone:

PLZ / postal code: Ort / City:

Strasse / Street:

Haus-Nr. / House No.: @E-Mail:

E-Mail Kundenservice / Customer service e-mail / E-mail servisního střediska / E-mail de notre service clientèle / e-mail servizio clienti / E-mail на отдела за обслужване на клиенти / E-mail klantenservice / E-mail serwisu dla klientów / Servisna mail adresa / Az ügyfélszolgálat e-mail címe / E-mail zákazníckeho servisu / E-pošta Servisna služba / E-mail Serviciu clienţi / E-Mail сервисной службы / E-postadress kundservice / Servicio de atención por correo electrónico / Müşteri hizmetleri e-postası

service-tt@trendteam.eu
Hotline: +49 5233 955 0367
Fax: +49 5233 955 0467

SERVICECARD / CARTE SERVICE / CARTA DI SERVIZIO / SERVISNI KARTA / Сервизна карта / SERVICEKORT / SERVICE-KÁRTYA / SERVISNÁ KARTA / SERVISNA KARTICA / CARD SERVICE / СЕРВИСНАЯ КАРТА / TARJETA DE SERVICIO SERVIS/ KARTINI

LKZ:80030

Modell name/Model name/Nom du modele/Modellnamn
Nome modello/Název modelu/Modelnaam/Ime modela
Numéro Modello/ Modell neve/ Название модели /
Názov modelu/Ime modela/Denumire model/
Наименование на модела /Nazwa modelu

PIA BABY

Modellnummer/Number/Numérodumodele
Numero/ Номер на модела/modello
Číslo modelu/Modell száma/Eíslo modelu
Številka modela/ Număr model /Broj modela
Modelnummer/Numer modelu

1874-632-03 ☐

Type/Tipo/Típus/Typ/Тип/Tip

632

B 101 (COLLI 1/2)

A2	B0	B1	B3	C0	C2	C7	D0	D4	D25
ø8x35		ø7x50	ø8			16mm	3x15	3,5x16	6x13
x18	x4	x8	x2	x21	x21	x21	x20	x8	x8

D7	E0	J26	J27	K	L34	M1	P0	P9	P29
3.5x30	8x50		H=4	4mm					
x2	x2	x4	x4	x1	x2	x8	x2	x1	x2

Q8	T3	U0
x4	x4	x2

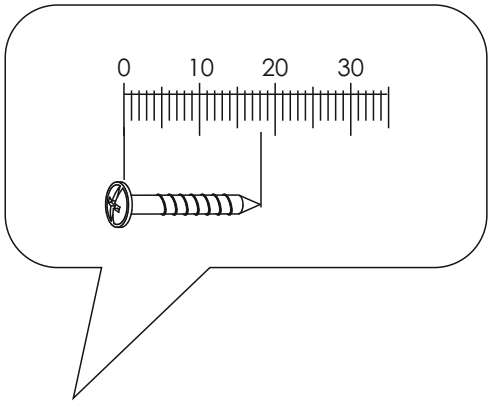

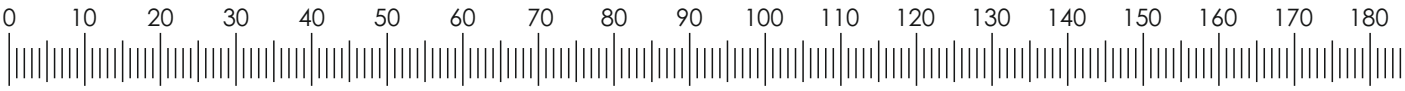

GB

Important!
Please read carefully! Keep safe for future use!

CAUTION! Do not leave your child unsupervised on the nappy changing board when you are changing it! Do not place the changing unit in the immediate vicinity of strong sources of heat. Please consider the dangers which can be caused by strong sources of heat such as electric cookers, gas ovens etc. if these are located in the immediate vicinity of the changing unit.

WARNING! Do not leave your child unsupervised!

CAUTION! Do not lift the unit by the nappy changing board.

Care instructions: In order to clean the surfaces please use a slightly damp cloth.

FR

Important! À lire attentivement!
À conserver pour une utilisation ultèrieure!

ATTENTION !! Ne laissez pas votre enfant couchè sur la planche à langer sans surveillande pendant que vous lelenagez! Ne placez pas la commode à langer à proximitè directe de fortes sources de chaleur. Faïtes attention aux risques èmanant de fortes sources de chaleur comme des radiateurs èlectriques, fours èlectriques etc. se trouvant à proximitè directe de la commode à langer.

Avertissement! Ne laissez pas vorte enfant sans surveillance !
ATTENTION !! Ne pas soulever la commode en la tenant par la planche à langer.

Indication sur l'entretien: pour nettoyer les surfaces, utilizer un chiffon lègèrement humide.

NL

Belangrijk! Zorgvuldig lezen!
Voor later gebruik bewaren!

ATTENTIE! Laat U Uw kind gedurende het luier omdoen niet zonder toezicht op de wikkelplaat liggen! Zet U de babycommode niet in onmiddellijke nabijheid van sterke warmtebronnen. Let U op de gevaren die van sterke warntebronnen zoals bv. Elektrische convectors, gashaarden enz. Uitgaan, die zich in onmiddellijke nabijheid van de babycommode bevinden.

WAARSCHUWING! Laat U Uw kind niet zonder toerichtl
ATTENTIE!! Commode niet aan de wikkelplaat optillen.

Verzorgingsauwijzing: Voor het reinigen van de oppervlakken een licht vochtig doek gebruiken.

DK

GIV AGT!
Læses grundigt! Gemmes til senere brug!

ADVARSEL! Lad aldrig barnet ligge på puslebordet uden opsyn! Stil ikke pusleboredt tæt ved stærke varmekilder. Glem ikke faren fra stærke varmekilder, f. eks el-radiatorer, gasovne etc. som er tæt ved puslebordet.

ADVARSEL! Lad aldrig barnet være uden opsyn!

GIV AGT !! Løft ikke kommoden ved puslepladen.

Pleje: Til rengøring af overfladerne anvendes kun en let fugtig klud.

SV

OBS!
Läs noga! Spara för senare användning!

OBS! Låt inte ditt barn ligga obevakat på skötbordet under blöjbytet! Ställ inte skötbordet direkt i närheten av starka värmekällor. Tänk på faror som utlöses genom starka värmekällor, som t.ex. genom elektriska värmeelement, gasspisar etc. som står direkt intill skötbordet.

VARNING! Lämna inte ditt barn obevakat!

OBS! Lyft inte skötbordet genom att bara hålla i skivan.

Skötselråd: Rengör ytorna med en fuktig trasa.

ES

¡ATENCIÓN! ¡Leer atentamente!
Conservar para futuras consultas!

¡ATENCIÓN! ¡Nunca deje solo a su bebè en la mesa para cambiar pañales! No ponga el cambiador de pañales cerca de fuegos abiertos u otras fuertes fuentes de calor como radiadores elèctricos, hornos de gas, etc.

¡ADVERTENCIA! No deje solo a su bebè!

¡ATENCIÓN! Para alzar el mueble no lo levante en la mesa para cambiar pañales.

Recomendaciones de cuidado: Para limpiar las superficies del mueble debe usar un trapo humedecido.

IT

Attenzione! Leggere attentamente!
Conservare per un uso futuro!

ATTENZIONE! Non lasciate il Vostro bambino da solo senza sorveglianza sul piano fasciatoio! Non collocate il fasciatoio in prossimità di intense fonti di calore. Fate attenzione ai possibili percoli che possono essere originate da intense fonti di calore, come ad es. Stufe elettriche, stufe a gas ecc.. che si trovano in prossimità del fasciatoio.

Avvertenza! Non lasciate il Vostro bambino da solo senza sorveglianza!
ATTENZIONE! Non sollevate il mobile, prendendolo per il piano fasciatoio.

Indicazione per pulizia e cura: Per la pulizia delle superfici utilizzare solo un panno leggermente umido!

SLO

POZOR !!
Pazljivo preberite! Shranite za kasnejšo uporabo!

POZOR !! Med previjanjem Vašega ne pustite brez nadzora ležati na plošči za previjanje! Predalnik za previjanje ne postavite v neposredno bližino močnih izvirov toplote. Upoštevajte nevarnosti, ki izhajajo od močnih izvirov toplote, na pr. električne peči, plinske peči itd., ki se nahajajo v neposredno bližino predalnika za previjanje.

SVARILO ! Vašega otroka ne pustite brez nadzora!

POZOR !! Predalnika ne dvigajte na plošči za previjanje.

Navodilo za nego: Za čiščenje površin uporabljajte samo zmerno navlaženo cunjo!

HR

PAŽNJA !
Pročitati detaljno! Sačuvajte za buduću uporabu!

PAŽNJA !! Dijete za vrijeme povijanja na ploči za povijanje nemojte ostavljati da leži bez nadzora! Komodu za povijanja nemojte postaviti u neposrednoj blizini jakih izvora topline. Obratite pažnju na opasnosti koje proizlaze iz jakih izvora topline kao npr. električnih peči, plinskih peči itd., koje se nalaze u neposrednoj blizini komode za povijanje.

Upozorenje ! Dijete nemojte ostavljati bez nadzora !

PAŽNJA !! Komodu nemojte podići na ploči za povijanja.

Upute za njegu: Za čišćenje površina upotrijebiti jednu lako navlaženu krpu.

RO

ATENŢIE ! Se vor citi cu atenţie!
A se păstra pentru utilizarea ulterioară!

ATENŢIE! Nu lăsaţi copilul nesupravegheat pe masa de înfăşare! Nu aşezaţi comoda pentru înfăşare în imediata apropiere a unor surse puternice de căldură. Fiţi atenţi la pericolele pe care le reprezintă aceste surse puternice de căldură aflate în apropierea imediată a comodei pentru înfăşare, ca de ex. sobele de încălzire, sobele cu gaze , etc.

Avertizare! Nu lăsaţi copilul nesupravegheat!

ATENŢIE! Nu ridicaţi comoda ţinând-o de placa mesei de înfăşare.

Indicaţii de întreţinere: Pentru curăţirea suprafeţelor folosiţi o cărpă umezită uşor.

BG

Важно ! Прочетете внимателно !
Съхранявайте за бъдеща употреба !

ВНИМАНИЕ! Не оставяйте детето си да лежи върху плота за повиване без надзор ! Не поставяйте шкафа за повиване в непосредствена близост до източници на силно нагряване. Обръщайте внимание за опасностите, възникващи от източници на силно нагряване, като напр. отоплителни и газови печки, които се намират в непосредствена близост до шкафа за повиване.

ПРЕДУПРЕЖДЕНИЕ! Не оставяйте детето си без надзор!
ВНИМАНИЕ! Не повдигайте шкафа за плота!

Указание за поддръжка: За почистване на повърхностите използвайте само леко влажна кърпа!

HU

FIGYELEM ! Figyelmesen olvassa el !
Későbbi felhasználás céljából őrizze meg !

FIGYELEM !! Pelenkázás közben ne hagyja felügyelet nélkül gyermekét a pelenkázó lapon! A pelenkázó kommódot ne állista erös höforrások közvetlen közelébe. Vegye figyelembe a veszélyeket, amelyeket azok az erös höforrások, pl. villanykályhák, gáztűzhelyek, stb. jelentenek, amelyek a pelenkázó komód közvetlen közelében találhatók.

Figyelmeztetés ! Ne hagyja a gyermekét felügyelet nélkül!
FIGYELEM !! A kommódot ne emelje meg a pelenkázó lapnál fogva.

Ápolási utasítás: A felületek megtisztítására csak egy könnyű nedves törlöt használjon!

CZ

POZOR ! Pečlivě si přečtěte !
Uschovat k použití v budoucnosti !

POZOR! Nenechte své dítě ležet během přebalování bez dozoru na přebalovací ploše komody! Nestavte přebalovací komodu do bezprostředni blízkosti silných tepelných zdrojů. Uvědomte si, jaké nebezpeči vychází od silných tepelných zdrojů jako např. elektrická topná tělesa, plynová kamna, atd., které by se nacházeli v bezprostředni blízkosti přebalovací komody.

Varování ! Nenechte své dítě bez dozoru !
POZOR! Nezvedejte komodu uchopením za přebalovací desku.

Pokyny k čištění: Na čištění povrchů použijte pouze navlhčený kousek látky!

SK

POZOR ! Starostlivo si prečítajte !
Uschovať pre použitie v budúcnosti !

POZOR !! Počas prebaľovania nenechávajte vaše dieťa ležať na prebaľovacom pulte bez dozoru! Komodu s prebaľovacím pultom nedávajte do bezprostrednej blízkosti silných tepelných zdrojov. Dávajte pozor na nebezpečenstvá, ktoré súvisia so silnými zdrojmi tepla, akými sú napr. elektrické a plynové vykurovcie telesá atď., ktoré sa nachádzajú v bezprostrednej blízkosti komody s prebaľovacím pultom.

Varovanie ! Nenechávajte vaše dieťa nikdy bez dozoru !

POZOR !! Komodu nedvíhajte uchopením za prebaľovací pult.

Pokyn k ošetrovaniu: Na čistenie povrchu používajte mierne navlhčenú handru!

PL

UWAGA ! Uważnie przeczytać !
Zachować w celu późniejszego użycia !

UWAGA !! W czasie przewijania proszę nie zostawiać dziecka leżącego bez nadzoru na blacie do przewijania! Proszę nie stawiać komody do przewijania bezpośrednio w pobliżu silnego źródła ciepła. Proszę pamiętać o niebezpieczeństwach, wychodzących od silnych źródeł ciepła, takich jak np. elektryczne piece grzejne, piece gazowe, itd., które znajdują się bezpośrednio w pobliżu komody do przewijania.

Ostrzeżenie ! Proszę nie zostawiać dziecka bez nadzoru !

UWAGA !! Nie podnosić komody za blat do przewijania.

Wskazówka pielęgnacyjna: Do czyszczenia powierzchni stosować tylko lekko wilgotną ściereczkę!

RUS

Важно! Внимательно прочитайте!
Сохраните для использования в будущем!

ВНИМАНИЕ! Не оставляйте ребенка во время пеленания лежать на приспособлении для пеленания без присмотра! Не устанавливайте комод для пеленания в непосредственной близости от мощных источников тепла. Принимайте в расчет риски, которые могут исходить от мощных источников тепла, например, электрокаминов, газовых печей и т.п., которые находятся в непосредственной близости от комода для пеленания.

ОСТОРОЖНО! Не оставляйте ребенка без присмотра!
ВНИМАНИЕ! Не приподнимайте комод за пеленальную поверхность!

Рекомендация по уходу: Для очистки поверхностей используйте только влажную тряпку!

TR

Önemli ! Dikkatlice okuyun !
İleri bir tarihte kullanmak üzere muhafaza edin !

DİKKAT! Alt değiştirme sırasında çocuğunuzu alt değiştirme ünitesinde gözetimsiz bırakmayın! Alt değiştirme masasını güçlü ısı kaynaklarının yakınına yerleştirmeyin. Alt değiştirme masasının hemen yakınında bulunan elektrikli fırın, gazlı fırın vs. gibi güçlü ısı kaynaklarının neden olabileceği tehlikeleri göz önünde bulundurun.

UYARI! Çocuğunuzu gözetimsiz bırakmayın.

DİKKAT! Masayı alt değiştirme plakasından kaldırmayın!

Bakım uyarısı: Yüzeylerin temizlenmesi için sadece hafif nemli bir bez kullanın!

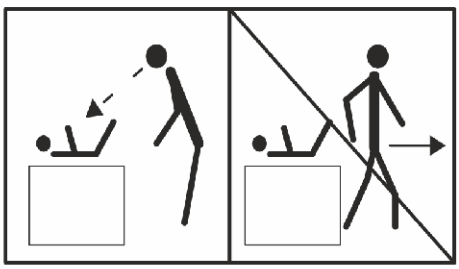

DE **A C H T U N G** **K I PP G E F A H R** Diese Wickeleinrichtung muss an der Wand befestigt werden!	BG **ВНИМАНИЕ ОПАСНОСТ ОТ ПРЕОБРЪЩАНЕ** Тази поставка за повиване трябва да бъде закрепена на стената!	CZ **POZOR, RIZIKO PŘEVRÁCENÍ** Toto navíjecí zařízení se musí upevnit na zeď!
DK **BEMÆRK TIPPEFARE** Dette puslebord skal fastgøres til væggen!	GB **WARNING! TIP-OVER HAZARD** This nappy-changing station must be attached to the wall!	ES **ATENCIÓN - PELIGRO DE VUELCO** ¡Este mueble cambiador debe anclarse a la pared!
FR **ATTENTION RISQUE DE BASCULEMENT** Cette table à langer doit impérativement être fixée au mur !	HR **POZOR OPASNOST OD PREVRTANJA** Ova podloga za previjanje mora se pričvrtiti na zid!	HU **VIGYÁZAT BORULÁSVESZÉLY!** Ezt a pelenkázót a falhoz kell rögzíteni!
IT **“Attenzione! Pericolo di ribaltamento”** Questo dispositivo di avvolgimento deve essere fissato alla parete!	NL **LET OP: GEVAAR VOOR KANTELEN** Deze verschoningstafel moet aan de muur worden bevestigd!	PL **UWAGA NIEBEZPIECZEŃSTWO PRZEWRÓCENIA** Przewijak musi zostać zamocowany do ściany!
RO **ATENȚIE PERICOL DE RĂSTURNARE** Această masă pentru înfășat bebeluși trebuie fixată la perete!	RU **О С Т О Р О Ж Н О !** **О П А С Н О С Т Ь О П Р О К И Д Ы В А Н И Я !** Это устройство для пеленания должно быть закреплено у стены!	SK **POZOR, RIZIKO PREVRÁTENIA** Toto navíjacie zariadenie sa musí upevniť na stenu!
SI **POZOR, NEVARNOST PREVRNITVE** To previjalno napravo je treba pritrditi na steno!	SE **O B S ! R I S K F Ö R V Ä L T N I N G** Det här skötbordet måste fästas i väggen!	TR **DİKKAT DEVRİLME TEHLİKESİ** Bu sarma tertibatı duvara sabitlenmelidir!

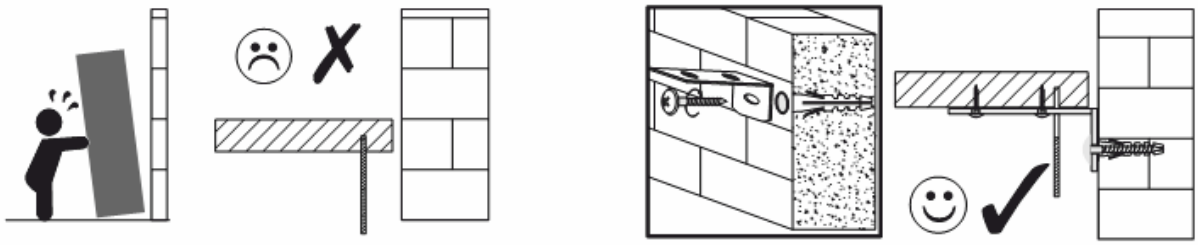

DIN EN 12221-1 : 2008 + A1 : 2013

DIN EN 12221-2 : 2008 + A1 : 2013

trendteam
smart living

trendteam GmbH & Co. KG
Finkenstraße 8-10
D-32839 Steinheim
www.trendteam.eu

DE

Gebrauchsanleitung Wichtig!
Sorgfältig lesen! Für spätere Verwendung aufbewahren!

ACHTUNG! Für die Sicherheit Ihres Kindes ist es sehr wichtig, dass alle Schraubverbindungen fest angezogen sind. Überprüfen Sie diese Verbindungen regelmäßig. Sollten sich Verbindungen gelockert haben, ziehen Sie diese wieder nach, damit sich Ihr Kind nicht verletzen, einklemmen oder hängenbleiben kann. Befestigungselemente und Verschleißteile sollten regelmäßig auf festen Sitz und Abnutzung untersucht werden.

WARNUNG! Benutzen Sie diese Wickeleinrichtung nicht mehr, wenn einzelne Teile gebrochen, zerrissen oder beschädigt sind oder fehlen. Verwenden Sie nur vom Hersteller empfohlene Ersatzteile.

ACHTUNG! Bitte nur handelsübliche Wickelunterlagen im Format ca. 850 x 700 mm und einer max. Dicke von 20 mm verwenden. Es ist darauf zu achten, dass die Unterlage stets vollflächig auf der Wickeleinrichtung aufliegt. Die Wickelunterlage sollte keine Schlaufen mit einem Umfang von größer als 360 mm haben. Schnüre, Seile und andere schmale Gewebe mit einer freien Länge von mehr als 220 mm sind zu vermeiden. **Strangulationsgefahr!**

ACHTUNG! Bewahren Sie beiliegende Aufbauanleitung für späteren Gebrauch und Rückfragen auf.

Pflegehinweis: Zum Reinigen der Oberflächen nur ein leicht feuchtes Tuch verwenden!

GB

Important instructions!
Please read carefully! Keep safe for future use!

CAUTION! For the safety of your child, it is extremely important that all screw connections are firmly tightened. Please check these connections on a regular basis. If connections have become loose, re-tighten them again so that your child cannot get hurt, trapped, or caught. Fastening elements and parts subject to wear should be regularly examined for tightness and wear and tear.

IMPORTANT! Stop using this changing facility if individual parts are broken, torn, damaged, or missing. Only use spare parts recommended by the manufacturer.

CAUTION! Please only use standard changing mats that are approx. 850 x 700 mm in size with a maximum thickness of 20 mm. Always make sure that the mat lies completely flat on the changing facility. The changing mat should not have any loops with a circumference greater than 360 mm. String, cord and other thin fabrics with a free length of more than 220 mm are to be avoided. **Risk of strangulation!**

CAUTION! Keep the enclosed assembly instructions safe for later use and future queries.

Care instructions: only use a slightly damp cloth to clean the surfaces!

FR

Mode d'emploi. Important!
À lire attentivement! À conserver pour une utilization ultèrieure!

ATTENTION! Pour la sècuritè de votre enfant, i lest très important que tous les raccords à vis soient bien serrès. Vèrifez règulièrement les raccords. Si des raccords sont desserrès, resserrez-les vpour èviter que enfantnese blesse, reste coincè ou accrochè.

AVERTISSEMENT! N'utilisez plus la commode à langer, s'il manque des pièces ou si des pièces sont cassèes, dèchirèes ou endommagèes. Utilise uniquement des pièces dètachèes recommandèes par le fabricant.

ATTENTION! Pour le plan à langer, veuillez SVP utiliser des matelas à langer d'une taille d'environ 850 x 700 mm et d'une épaisseur maximale de 20 mm. Il faut veiller à ce que le matelas occupe toute la surface prévue à cet effet. Le matelas à langer ne devrait pas disposer de dragonnes supérieures à une circonférence de 360 mm. Il faut éviter des ficelles, des cordes et autres liens, d'une longueur supérieure à 220 mm. **Risque d'étranglement !**

ATTENTION! Conservez les intructions de montage ci-jointes pour un usage future et des questions ultèrieures.

Indication sur l'entretien: pour nettoyer les surfaces, utiliser un lègèrement humide.

NL

Gebryiksaanwijzing Belangrijk!
Zorgvuldig lezen! Voor later gebruik bewaren!

ATTENTIE! Voor de veiligheid van uw kind is het heel belangrijk dat alle schroefve bindingenvast aangrdraaud zijn. Controleert Uregelmatig de verbindingen. Zouden de verbindingen zich hebben gelost, draait U deze weer aan, zodat U kind zich niet kan verwonden, inklemmen of blijven hangen. Bevestigingselementen en aan slijtage onderhevige onderdelen moeten regelmatig op slijtage worden gecontroleerd.

WAARSCHUWING! Benut U het babykommode niet meer, wanneer afzonderlijke delen gebroken, gescheurd of beschadigd zijn of ontbreken. Gebruikt U alleen de door de producent aanbevolen reservedelen.

ATTENTIE! S.v.p. alleen de gebruikelijke verschoonkussens met formaat 850 x 700 mm gebruiken. Let er goed op, dat het kussen altijdvolledig op de commode ligt. Het verschoonkussen mag geen lussen met een omvang van meer dan 360 mm bevatten. Koorden, snoeren en andere smalle weefsels met een lengte van meer dan 220 mm moeten worden vermeden in verband met **verstikkingsgevaar!**

ATTENTIE! Bewaart U de bijgevoegde opbouwaanwijzing voor een later gebruik en weervragen.

Verzorgingsauwijzing: Voor het reinigen van de oppervlakken een licht vochtig doek gebruiken.

DK

Brugsanvisning Vigtigt!
Læses grundigt! Gemmes til senere brug!

BEMÆRK! Af hensyn til dit barns sikkerhed er det meget vigtigt, at alle skruesamlinger er hårdt spændt. Kontrollér disse samlinger regelmæssigt. Hvis samlinger har løsnet sig, efterspændes disse, så dit barn ikke kan komme til skade, blive fastklemt eller hænge fast. Fastspændingselementer og sliddele skal regelmæssigt kontrolleres for stram pasning og slitage.

VIGTIGT! Dette puslebord må ikke længere benyttes, hvis enkelte dele er gået itu, revet i stykker eller beskadiget eller mangler. Kun reservedele, som er anbefalet af producenten, må anvendes.

BEMÆRK! Der må kun anvendes almindelige pusleunderlag i formatet ca. 850 x 700 mm og en maks. tykkelse på 20 mm. Man skal sørge for, at underlaget altid dækker hele puslebordets flade. Pusleunderlaget må ikke have stropper, som er længere end 360 mm. Snører, snore og andet smalt stof med en fri længde på mere end 220 mm skal undgås. **Fare for kvælning!**

BEMÆRK! Medfølgende montagevejledning skal gemmes til senere anvendelse og ved tvivl.

Henvisning til rengøring: Til rengøring af overfladerne anvendes kun en let fugtig klud!

SV

Bruksanvisning Viktigt!
Läs noga! Spara för senare användning!

OBS! För ditt barns säkerhet är det mycket viktigt att alla skruvförband är ordentligt åtdragna. Kontrollera dessa förband regelbundet. Dra åt förband om de har lossnat, så att ditt barn inte kan skadas, klämmas eller fastna. Fästanordningar och förslitningsdelar bör kontrolleras regelbundet med avseende på slitage. Kontrollera också att de sitter ordentligt fast.

IKTIGT! Använd inte det här skötbordet längre om enskilda delar har gått av eller är nötta, skadade eller saknas. Använd endast eservdelar som rekommenderas av tillverkaren.

OBS! Använd endast vanliga skötbäddar som finns att köpa i handeln med en storlek på ungefär 850 x 700 mm och en tjocklek på högst 20 mm. Var noga med att bädden alltid ligger an med hela ytan mot skötbordet. Skötbädden bör inte ha några öglor vars omfång är större än 360 mm. Snören, rep och andra smala vävnader med en fri längd på mer än 220 mm ska undvikas. **Risk för strypning!**

OBS! Spara medföljande monteringsanvisning för senare bruk och frågor.

Skötselanvisning: Använd endast en något fuktig trasa för rengöring av ytan!

ES

Instrucciones de uso ¡Importante!
¡Leer atentamente! ¡Conservar para futuras consultas!

¡ATENCIÓN! Por la seguridad de su hijo, es muy importante que todas las uniones roscadas estén bien apretadas. Compruebe estas uniones periódicamente. Si se hubieran aflojado algunas uniones, vuelva a apretarlas para que su hijo no sufra lesiones ni quede atrapado o suspendido. Recomendamos comprobar periódicamente la sujeción y el desgaste de los elementos de fijación y las piezas de desgaste.

¡IMPORTANTE! Deje de utilizar este cambiador si se rompen, desgarran o dañan piezas sueltas o si faltan piezas. Utilice únicamente piezas de repuest recomendadas por el fabricante.

¡ATENCIÓN! Utilice únicamente bases para cambiadores con el formato habitual de 850 x 700 mm aprox. y un grosor máx. de 20 mm. Asegúrese de que la base esté siempre completamente apoyada sobre el cambiador. La base del cambiador no debe presentar lazos de más de 360mm. Evite cordones, cuerdas y otros tejidos estrechos con una longitud libre de más de 220mm. **¡Riesgo de estrangulación!**

¡ATENCIÓN! Conserve las instrucciones de montaje adjuntas para futuras utilizaciones y consultas.

Indicación sobre el cuidado del producto: Utilice únicamente un paño ligeramente humedecido para limpiar las superficies.

IT

Istruzioni per l'uso importanti!
Leggere attentamente! Conservare per un uso futuro!

ATTENZIONE! Per la sicurezza del vostro bambino è molto importante serrare saldamente tutti i raccordi filettati. Verificare regolarmente questi collegamenti. Se i collegamenti si sono allentati, stringerli affinché il bambino non possa farsi male, impigliarsi o restare agganciato. Gli elementi di fissaggio e le parti soggette a usura devono essere ispezionati regolarmente per verificare l'usura e la posizione salda.

IMPORTANTE! Non utilizzare più questo dispositivo per pannolini se i singoli pezzi sono rotti, lacerati o danneggiati o sono assenti. Utilizzare solo I ricambi consigliati dal produttore.

ATTENZIONE! Utilizzare solo pad pannolini in commercio del formato di circa 850 x 700 mm e uno spessore max. di 20 mm. Si deve verificare che il pad poggi sempre con tutta la superficie sul dispositivo per pannolini. Il pad pannolino non deve avere occhielli di dimensioni superiori a 360 mm. Evitare cavi, funi e altri tessuti sottili con una lunghezza libera superiore a 220 mm.
Pericolo di strangolamento!

ATTENZIONE! Conservare le presenti istruzioni di montaggio per un uso successive e per eventuali domande.

Nota sulla manutenzione: per la pulizia delle superfici utilizzare solo un panno leggermente umido!

SLO

Pomembna navodila za uporabo!
Pazljivo preberite! Shranite za kasnejšo uporabo!

POZOR! Za varnost vašega otroka je zelo pomembno, da so vse vijačne zveze ustrezno pritegnjene. Redno preverjajte te vijačne zveze. Če se katera od zvez razrahlja, jo pritegnite tako, da se vaš otrok ne more poškodovati, ukleščiti ali obviseti. Pritrditev in stopnjo obrabe pritrdilnih elementov in obrabnih delov je treba redno preverjati.

POMEMBNO! Te previjalne mize več ne uporabljajte, če posamezni deli manjkajo, se zlomijo, počijo ali kako drugače poškodujejo. Uporabljajte samo nadomestne dele, ki jih priporoča proizvajalec.

POZOR! Uporabljajte samo običajne podloge za previjanje v velikosti pribl. 850 x 700 mm in z debelino največ 20 mm. Pazite, da podloga vedno s celo površino leži na previjalni mizi. Podloga ne sme imeti zank z obsegom več kot 360 mm. Izogibajte se uporabi vrvic, trakov in drugih ozkih tkanin z dolžino preko 220 mm. **Nevarnost stisnjenja dihalnih poti!**

POZOR! Shranite priložena navodila za sestavljanje za kasnejšo uporabo in možnost vpogleda.

Napotek za nego: za čiščenje površin uporabljajte samo zmerno navlaženo krpo!

HR

Upute za uporabu Važno!
Pročitati detaljno! Sačuvajte za buduću uporabu!

POZOR! Radi sigurnosti vašeg djeteta jako je važno, važno je da su sve vijčane veze dobro zategnute. Redovito provjeravajte ove spojeve. Ako se veze otpuste, ponovno ih zategbite, kako biste izbjegli povrede, uštipnuća ili vješanja. Spojke i dijelove koji se habaju potrebno je redovito provjeravati, tj. njihov položaj i stanje.

VAŽNO! Ne koristite prematalicu, ako njezini dijelovi puknu, napuknu, oštete se ili nedostaju. Koristite samo originalne rezervne dijelove.

POZOR! Molimo koristite samo standardne prematalice dimenzija oko 850 x 700 mm te debljine od maksimalno 20 mm. Pazite da se podložak uvijek cijelom površinom nalazi na prematalici. Prematalica ne smije imati omče opsega duljeg od 360 mm. Izbjegavajte žice, užad i druge tanke niti duljine veće od 220 mm. **Opasnost od gušenja!**

POZOR! Sačuvajte ove upute za sastavljanje za kasniju uporabu i eventualna pitanja.

Napomene za održavanje: Za čišćenje površina upotrijebite samo vlažnu krpu.

RO

Instrucţiuni de utilizare Important!
Se vor citi cu atenţie! A se păstra pentru utilizarea ulterioară!

ATENŢIE! Pentru siguranţa copilului dvs. este foarte important ca toate îmbinările cu şurub să fie bine strânse. Trebuie să verificaţi periodic aceste îmbinări. În cazul în care îmbinările s-au desprins, trebuie să le strângeţi din nou, astfel încât copilul dvs. să nu fie rănit, să nu rămână blocat sau atârnat. Elementele de fixare şi piesele de uzură trebuie să fie controlate periodic cu privire la poziţia lor fixă şi la uzura lor.

IMPORTANT! Se interzice folosirea acestui dispozitiv de înfăşat atunci când anumite piese individuale sunt rupte, sparte sau deteriorate, ori atunci când ele lipsesc. Trebuie să folosiţi doar piese de schimb recomandate de producător.

ATENŢIE! Vă rugăm să folosiţi doar mese de înfăşat uzuale din comerţ care au formatul de aprox. 850 x 700 mm şi care au o grosime de max. 20 mm. Aveţi grijă ca masa să se sprijine cu întreaga ei suprafaţă pe dispozitivul de înfăşat. Masa de înfăşat nu trebuie să aibă funde cu o circumferinţă mai mare de 360 mm. Trebuie evitate şnururile, sforile şi alte ţesuturi înguste cu o lungime liberă de peste 220 mm. **Pericol de ştrangulare!**

ATENŢIE! Păstraţi prezentele instrucţiuni de montare pentru utilizarea ulterioară şi pentru a afla răspuns la alte întrebări.

Recomandare de întreţinere: Pentru curăţarea suprafeţelor trebuie să folosiţi doar un material uşor umezit!

BG

Упътване за употреба Важно!
Прочетете внимателно! Съхранявайте за бъдеща употреба!

ВНИМАНИЕ! За безопасността на Вашето дете е особено важно всички винтови съединения да са здраво затегнати. Проверявайте редовно тези съединения. Ако съединенията са разхлабени, затегнете ги отново, за да не може детето Ви да се нарани, заклещи или да увисне. Редовно проверявайте здравината на скрепителните елементи и амортизацията на износващите се части.

ВАЖНО! Не използвайте повече тази маса за повиване, ако отделни части са счупени, скъсани или повредени, или липсват. Използвайте само препоръчаните от производителя резервни части.

ВНИМАНИЕ! Моля, използвайте само стандартни подложки за повиване с размери ок. 850 x 700 мм и макс. дебелина от 20 мм. Съблюдавайте подложката да е разположена винаги с цялата си повърхност върху масата за повиване. Подложката не бива да образува по обиколката си гънки, по-големи от 360 мм. Избягвайте използването на шнурове, връзки и други тесни ленти със свободна дължина повече от 220 мм. **Опасност от удушаване!**

ВНИМАНИЕ! Съхранявайте приложеното упътване за сглобяване за бъдеща употреба и запитвания.

Указание за поддръжка: За почистване на повърхностите използвайте само леко влажна кърпа!

HU

Fontos használati útmutató!
Figyelmesen olvassa el! Későbbi felhasználás céljából őrizze meg!

FIGYELEM! A gyermeke biztonsága szempontjából nagyon fontos, hogy az összes csavarkötés erősen meg legyen húzva. Rendszeresen ellenőrizze ezeket az illesztéseket. Ha a csavarkötések meglazultak, húzza meg ezeket újra, hogy a gyermeke ne sérülhessen meg, ne csíphesse be magát, vagy na akadjon bele a csavarokba. Rendszeresen ellenőrizze a rögzítőelemek és a gyorsan kopó alkatrészek szoros illeszkedését és elhasználódását.

FONTOS! Ne használja tovább ezt a pelenkázó felszerelést, ha az egyes alkatrészei eltörtek, szétszakadtak, megrongálódtak, vagy hiányoznak. Csak a gyártó által ajánlott pótalkatrészeket használja.

FIGYELEM! Kérjük, csak a kereskedelemben szokásos, kb. 850 x 700 mm alakú és max. 20 mm vastagságú pelenkázó alátéteket használjon. Ügyeljen arra, hogy az alátét mindig teljes felületével feküdjön rá a pelenkázó felszerelésre. A pelenkázó alátéten ne legyenek 360 mm-nél nagyobb méretű hurkok. Kerülni kell a 220 mm-nél nagyobb szabad hosszúsággal rendelkező zsinórokat, köteleket és egyéb keskeny szöveteket. **Fojtási veszély!**

FIGYELEM! Őrizze meg a mellékelt felépítési útmutatót későbbi használat és felmerülő kérdések esetére.

Ápolási utasítás: A felületek megtisztítására csak egy könnyű nedves törlőt használjon!

CZ

Návod k používání. Důležité!
Pečlivě si přečtěte! Uschovat k použití v budoucnosti!

POZOR! Pro bezpečnost dítěte je velmi důležité, aby byli všechny šroubové spoje Řádně utažené. Kontrolujte tyto spoje pravidelně. Pokud se spoje uvolní, musíte je pak opět utáhnout, aby se vaše dítě nezranilo, nezaseklo nebo nezůstalo zavěšené. Upevňovací prvky a opotřebené díly se musí pravidelně kontrolovat na řádné upevnění a opotřebení.

DÔLEŽITÉ ! Nepoužívejte dále přebalovací zařízení, pokud sú jednotlivé díly zlomené, roztrhnuté nebo poškozené. Používejte pouze výrobcem doporučené náhradní díly.

POZOR! Používejte pouze běžné obchodní podložky k přebalování s formátem cca 850 x 700 mm a max. tloušťkou 20 mm. Musíte dávat pozor, aby podložka vždy celoplošně přiléhala k přebalovacímu zařízení. Podložka k přebalování by neměla mít poutka s objemem větším než 360 mm. Zabraňte šňůrám, lanům a úzkým textiliím s volnou délkou více než 220 mm. **Riziko udušení!**

POZOR! Uschovejte přiložený montážní návod k pozdějšímu použití a pro zpětné dotazy.

Pokyny k ošetřování: K čištění povrchů používejte pouze zlehka navlhčený hadřík!

SK

Návod na používanie. Dôležité!
Starostlivo si prečítajte! Uschovať pre použitie v budúcnosti!

POZOR! Pre bezpečnosť dieťaťa je veľmi dôležité, aby boli všetky skrutkové spoje riadne utiahnuté. Kontrolujte tieto spoje pravidelne. Ak by sa spoje uvoľnili, musíte ich potom opäť utiahnuť, aby sa vaše dieťa nezranilo, nezaseklo alebo nezostalo zavesené. Upevňovacie prvky a opotrebené diely sa musia pravidelne kontrolovať na riadne upevnenie a opotrebenie.

DÔLEŽITÉ ! Nepoužívajte ďalej prebaľovacie zariadenie, ak sú jednotlivé diely zlomené, roztrhnuté alebo poškodené. Používajte iba výrobcom odporúčané náhradné diely.

POZOR! Používajte iba bežné obchodné podložky na prebaľovanie s formátom cca 850 x 700 mm a max. hrúbkou 20 mm. Musíte dávať pozor na to, aby podložka vždy celoplošne priliehala k prebaľovaciemu zariadeniu. Podložka na prebaľovanie by nemala mať pútka s objemom väčším než 360 mm. Zabráňte šnúram, lanám a úzkym textíliám s voľnou dĺžkou viac než 220 mm.
Riziko udusenia!

POZOR! Uschovajte priložený montážny návod pre neskoršie použitie a spätné otázky.

Pokyny na ošetrovanie: Na čistenie povrchov používajte iba zľahka navlhčenú handričku!

trendteam GmbH & Co. KG
Finkenstraße 8-10
D-32839 Steinheim
www.trendteam.eu

PL

Instrukcja użytkowania Ważne!
Uważnie przeczytać! Zachować w celu późniejszego użycia!

UWAGA! Dla bezpieczeństwa Państwa dziecka ważne jest, aby wszystkie połączenia śrubowe były dobrze dokręcone. Regularnie sprawdzać te połączenia. Jeśli połączenia poluzują się, należy je ponownie dokręcić, aby Państwa dziecko nie mogło się skaleczyć, zakleszczyć ani zawiesić. Elementy mocujące I części podlegające zużyciu należy regularnie sprawdzać pod kątem stabilnego zamocowania i zużycia.

WAŻNE! Zaprzestać używania przewijaka, jeśli poszczególne części są połamane, rozerwane lub uszkodzone, lub ich nie ma. Stosować tylko części zamienne zalecane przez producenta.

UWAGA! Używać tylko dostępne w sklepach podkładki do przewijania w formacie ok. 850 x 700 mm oraz maks. grubości 20 mm. Należy uważać, aby ta podkładka była stale rozłożona na całej powierzchni przewijaka. Podkładka do przewijaka nie powinna mieć żadnych pętli o obwodzie przekraczającym 360 mm. Należy unikać sznurków, linek i innych wąskich materiałów o długości przekraczającej 220 mm. **Ryzyko uduszenia!**

UWAGA! Przechowywać dołączoną instrukcję montażu w celu późniejszego użycia i rozwiania wątpliwości w przyszłości.

Instrukcja dotycząca pielęgnacji: Do czyszczenia powierzchni używać tylko lekko zwilżoną szmatkę!

RUS

Инструкция по эксплуатации Важно!
Внимательно прочитайте! Сохраните для использования в будущем!

ВНИМАНИЕ! Для безопасности Вашего ребенка чрезвычайно важна прочная затяжка всех резьбовых соединений. Регулярно проверяйте эти соединения. Если соединения ослаблены, подтяните их, чтобы Ваш ребенок не получил травму, его не зажало и не защемило. Необходимо регулярно контролировать прочную посадку и износ крепежных элементов и быстроизнашивающихся деталей.

ВАЖНО! Не используйте это приспособление для пеленания, если его отдельные части сломаны, порваны, повреждены или отсутствуют. Применяйте только рекомендованные изготовителем запасные части.

ВНИМАНИЕ! Пожалуйста, используйте только обычные пеленальные матрасы размером около 850 x 700 мм и толщиной не более 20 мм. Необходимо следить за тем, чтобы матрас всегда полностью прилегал к пеленальному приспособлению. Пеленальный матрас не должен иметь петель окружностью более 360 мм. Следует воздержаться от использования веревок, шнуров и иных узких полосок ткани свободной длиной более 220 мм. **Существует риск удушения петлей!**

ВНИМАНИЕ! Сохраните прилагаемую инструкцию по монтажу для использования в будущем и получения справочной информации.

Рекомендация по уходу: Для очистки поверхностей используйте только влажную тряпку!

TR

Kullanım kılavuzu Önemli!
Dikkatlice okuyun! Daha sonra başvurmak üzere saklayın!

DİKKAT! Çocuğunuzun güvenliği için tüm cıvata bağlantılarının sıkılmış olması çok önemlidir. Bu bağlantıları düzenli olarak kontrol edin. Bu bağlantılar gevşemişse, çocuğunuzun yaralanmaması, sıkışmaması veya asılı kalmaması için bu bağlantıları sıkın. Sabitleme elemanları ve aşınan parçalar düzenli olarak sıkı oturma ve aşınma bakımından incelenmelidir.

ÖNEMLİ! Bu sarma tertibatını parçaları kırıldığında, koptuğunda, hasar gördüğünde veya eksik olduğunda kullanmayın. Sadece üreticinin tavsiye ettiği yedek parçalar kullanın.

DİKKAT! Sadece piyasada bulunan yakl. 850 x 700 mm boyutunda ve maks. Kalınlığı 20 mm olan sarma altlıkları kullanın. Altlığın tam yüzeyli sarma tertibatına yerleşmiş olmasına dikkat edilmelidir. Sarma altlığında çapı 360 mm'den büyük düğümler olmamalıdır. 220 mm'den fazla serbest uzunluktaki ip, halat ve diğer dar dokuların kullanılmamasına dikkat edilmelidir. **Boğulma tehlikesi!**

DİKKAT! Beraberinde bulunan kurulum talimatını daha sonra kullanmak ve sorularınız için saklayın.

Bakım uyarısı: Yüzeylerin temizlenmesi için sadece hafif nemli bir bez kullanın!

(D) Sehr geehrter Kunde,

als Möbelproduzent möchten wir Sie darüber informieren, dass eine Befestigung nur so gut ist wie die Verbindung zwischen Befestigungsmaterial (Dübel) und Mauerwerk. Prüfen Sie bei Hängeelementen Ihr Mauerwerk und verwenden Sie nur dafür vorgesehene Dübel aus einem Fachmarkt. Letztendlich ist der Monteur für die Befestigung am Mauerwerk verantwortlich.

Die Montage und das Verlegen der Elektroartikel sind nur von autorisiertem Fachpersonal durchzuführen. Beachten Sie die Beschreibungen und die Gewichtsangaben in der Montageanleitung.

Halten Sie bitte die angegebenen max. Gewichtsangaben ein. Bei Überlastungen, die durch spielende Kinder, Menschen, Material oder sonstige Einwirkungen entstehen -übernehmen wir als Möbelproduzent keine Haftung!

Die einwandfreie Funktion des Möbels ist nur bei lot- und waagerechter Aufstellung gewährleistet. Die Türen sind vorjustiert, müssen aber ggf. aufgrund örtlicher Bedingungen neu ausgerichtet / eingestellt werden!

Alle elektrischen Installationen sind nach den gültigen Normen bzw. Vorschriften von VDE, CE, MM gefertigt. Die zu verwendende Leuchtmittelstärke ist auf der jeweiligen Lampenfassung angegeben.
Bei Nichteinhaltung der max. Wattzahl besteht durch Überhitzung Brandgefahr. Das Zudecken der Leuchtmittel ist wegen Brandgefahr zu unterlassen!

Alle Schrauben sowie tragende Verbindungsstelle sollten nach 5 bis 6 Wochen nachgezogen werden, um eine dauerhafte Standsicherheit zu gewähren!

Keine scheuernden Putzmittel verwenden!

Werden Betriebs-, Bedienungs- oder Montageanweisungen nicht befolgt, Änderungen an den Produkten vorgenommen, Teile ausgewechselt oder Verbrauchs - materialen verwendet, die nicht den Originalteilen entsprechen, so entfällt jegliche Gewährleistung oder Haftungsansprüche.

(GB) Dear Customer,

As a furniture manufacturer we woul like to point out that an attachment is only as goo as the connection between the attachment material (owel) an masonry. In the case of suspension elements you shoul check your masonry an only use the appropriate owels from a specialist store. Ultimately it is the person carrying out the installation who is responsible for attachment to the masonry.
The installation an laying of electrical lines an other items must only be performe by authorise specialists. Please note the escriptions an weight information in the installation instructions.
Please observe the state maximum weights; in the case of mechanical overloa s cause by playing chil ren, other in ivi uals, materials etc. we o not accept any liability as the manufacturer of the furniture!
The furniture is only guarantee to work perfectly if it is set up to be plumb an horizontal. The oors have been pre-a juste , but may nee to be realigne /rea juste in accor ance with local con itions!
All electrical installations have been pro uce in accor ance with the latest norms an regulations, such as those of the VDE (Association of German Electrical Engineers), CE an MM. The power of the bulbs to be use is marke on the respective light fitting. If the maximum number of watts state on the fitting is not complie with, there is a anger of fire from overheating. Covering the lamps an bulbs is strictly prohibite ue to the anger of fire!
All screws an loa -bearing connecting parts shoul be tightene after 5 to 6 weeks in or er to ensure long-term stability!

Do not use any abrasive cleaning materials!

If the operating or installation instructions are not complie with, mo ifications are carrie out to the pro ucts, parts replace or consumable materials use which o not correspon to the original parts, all warranty or liability claims shall become null an voi .

(CZ) Vážený zákazníku,

jako výrobce nábytku bychom Vás chtěli informovat o tom, že upevnění je jen tak obré, jak obré je spojení mezi upev ňovacím materiálem (hmož inkou) a z ivem. U záv ěsných prvků zkontrolujte příslušné z ivo a pou žívejte jen vho né hmož inky, které nakoupíte v o borných obcho ech. Za upevn ění ve z ivu je nakonec zo pov ě ný ten, k o upevn ění montuje.
Montáž a instalaci elektrických částí smějí prová ět jen pověření o borní pracovníci.
Do r žujte popisy a ú aje o hmotnosti uve ené v návo u k montá ži.
Do r žujte uve ené ú aje o maximální hmotnosti p ři přetížení, které je způsobeno hrajícími si ětmi, li mi, materiálem nebo jinými vlivy, nep řebíráme jako výrobce nábytku záruku!
Bezva ná funkce nábytku je zaru čena jen při postavení nábytku ve správné svislé a vo orovné poloze. Dví řka jsou pře em nastavená, p řípa n ě je ale nutné je znovu seří it / nastavit po le místních po mínek!
Všechny elektrické instalace jsou prove eny po le platných norem p říp. pře pis ů VDE (svaz německých elektrotechniků), CE, MM. Intenzita žárovky/z roje sv ětla, která se má použít, je uve ena na p říslušné objímce žárovky/z roje sv ětla.
Při ne o r žení maximálního výkonu ve Wattech hrozí nebezpečí vznícení kvůli přehřátí. Zakrytí žárovky/z roje sv ětla je kvůli nebezpečí požáru zakázáno!
Všechny šrouby a nosné spojovací prvky se mají po 5 až 6 tý nech otáhnout, čímž se zajistí trvalá stabilita!

Nepoužívejte žádné abrazivní čisticí prostředky!

Poku se ne o r žují pokyny k provozu, návo u nebo montá ži, prová ějí se úpravy výrobků, vyměňují se íly za neoriginální nebo se pou žívá spotřební materiál, který neo poví á originálnímu, zaniká záruka nebo nároky plynoucí z o pov ě nosti.

(HU) Tisztelt Ügyfelünk!

Mint bútorgyártó arról szeretnénk tájékoztatni Önt, hogy a rögzített szerkezetek minősége a rögzítő anyag (tipli) és a fal közti összeköttetés minőségétől függ. Falra szerelt egységek esetén ellenőrizze a fal a ottságait és csakis szakkereske elemb ől származó, a rögzítéshez megfelelő tipliket használjon.
Végső soron a bútort felszerelő személy felelős a falra történő rögzítésért.
A villamossági cikkek szerelését és elhelyezését csakis erre jogosult szakember végezheti. Kérjük, vegye figyelembe az összeszerelési útmutatóban szereplő leírásokat és súlya atokat.
Tartsa be a mega ott maximális súlyhatárokat. A bútor játszó gyermekek, személyek, anyagok vagy egyéb behatások okozta túlterhelésért a bútorgyártót nem terheli felelősség.
A bútor kifogástalan működ ése csakis pontosan függ őleges helyzetben garantált.
Az ajtók előre be vannak állítva, a helyi a ottságok függvényében azonban szükség esetén újra be kell állítani/igazítani őket.
A villamos beren ezések a német VDE, CE és MM érvényes szabványainak és előírásainak megfelelően készültek. A világítótestek megfelelő erőssége az a ott lámpa foglalatán található meg.
A max. watt-szám be nem tartása esetén túlforróso ás következtében fellép ő tűzveszély áll fenn. A világítótesteket tűzveszély miatt nem szaba letakarni!
Min en csavart és tartó összeköt ő részt 5-6 hét elteltével újra meg kell húzni a bútor álló helyzetben való tartós biztonsága ér ekében.

Nem használjon habzó tisztítószereket!

Az üzemeltetési, kezelési ill. szerelési útmutató utasításainak be nem tartása, a terméken végzett változtatások, részek kicserélése, vagy az ere eti részeknek meg nem felelő anyagokat felhasználása esetén min ennem ű szavatosság és felelősség kizárt.

(SK) Vážený zákazník,

ako výrobca nábytku by sme Vás chceli informovať o tom, že nové upevnenie je len také obré, aké obré je spojenie me zi spojovacím materiálom (hmo ž inky) a murivom. Pri visiacich elementoch skontrolujte Vaše murivo a použite na príslušné murivo iba určenú hmož inku zo stavebnín. V kone čnom ôsle ku je za upevnenie na murive zo pove ný montér.
Montáž a poklá ku elektrických materiálov a spotrebi čov smie vykonávať iba autorizovaný o borný personál. Prosíme, o r žte popisy a ú aje o hmotnosti v návo e na montáž.
Do r žiavajte uvá zané ú aje o maximálnej hmotnosti pri pre ťažení, ktoré môžu spôsobiť hrajúce sa eti, ľu ia, materiál, alebo iné vplyvy - my, ako výrobca nábytku nepreberáme žia ne ru čenie!
Bezchybná funkcia nábytku je zaručená iba pri kolmom a vo orovnom postavení. Dvere sú vopre nastavené, v prípa e potreby na zákla e miestnych po mienok je v šak nutné ich znovu vyvážiť/nastaviť!
Všetky elektrické inštalácie sú zhotovené po ľa platných noriem, resp. pre pisov VDE, CE, MM. Sila osvetľovacích telies, ktoré sa majú použiť, je uve ená na objímkach príslušných žiaroviek.
Pri ne o r žaní maximálnych Wattov vzniká na zákla e prehriatia riziko po žiaru. Neprikrývajte osvetľovacie telesá kvôli riziku požiaru!
Všetky skrutky, ako aj nosné spojovacie iely by sa mali po 5 a ž 6 týž ňoch otiahnu ť, aby bola zaručená trvalá stabilita!

Nepoužívajte žiadne drsné čistiace prostriedky!

Ak nebu ú o r žané prevá zkové návo y, návo y na obsluhu alebo montá ž, ak sa bu ú na pro uktoch vykonáva ť zmeny, vymieňať iely alebo ak sa bu e pou žívať spotrebný materiál, ktorý nezo pove á originálnym ielom, o pa á akáko ľvek záruka alebo akékoľvek nároky na ručenie.

(HR) Spo.tovani,

kot proizvajalec pohi.tva vas .elimo informirati, a je pritr itev samo tako mo.na, kot je mo.na povezava me pritr ilnim materialom (moznikom) in zi om. Pri elementih, ki so obe.eni, preverite zi in uporabite samo za zi ove primerne moznike, ki ste jih nabavili v strokovni trgovini. Nenaza nje o govarja monter za pritr itev. Elektri.ne artikle naj vam polo.i in montira strokovnjak. Pri tem upo.tevajte opise ter po atke o te.i v navo ilih za monta.o.
Upo.tevajte po ano maksimalno te.o - pri previsokih obremenitvah, ki nastanejo zara i igranja otrok, bremen lju i ali rugega materiala ali zara i rugih obremenitev . kot proizvajalec pohi.tva ne prevzemamo nikakr.ne o govornosti!
Pravilno elovanje funkcij pohi.tva je zagotovljeno samo pri pravilni vo oravni in pravokotni postavitvi. Vrata so pre ho no justirana, ven ar jih je treba zara i lokalnih pogojev na novo nastaviti!
Vse elektri.ne instalacije so iz elane v skla u z veljavnimi stan ar i oz. pre pisi VDE, CE in MM. Jakost uporabljenih .arnic je ve no nave ena na vsakem posameznem okviru za svetilo.
Pri neupo.tevanju maks. .tevila watov obstaja zara i pregretja nevarnost po.ara. Svetil zara i nevarnosti po.ara ni opustno prekrivati!
Vse vijake in nosilne povezovalne ele po 5 o 6 te nih nakna no privija.ite, a boste zagotovili stalno tr nost povezav!

Ne uporabljajte .istil za rgnjenje!

V primeru neupo.tevanja navo il za elovanje, uporabo in monta.o, in v primeru izvajanja sprememb na pro uktih ter menjave elov ali porabnega materiala, ki ne ustrezajo originalnim elom, izgubi kupec vse pravice o uveljavljanja garancije.

(I) Gentile cliente,

in qualiť i pro uttori i mobili esi eriamo informarla el fatto che un fissaggio puň essere solo veramente buono se anche il collegamento tra il materiale i fissaggio (bullone) e le mura č altrettanto buono. Nel caso egli elementi che pen ono controllate le vostre mura e utilizzate solamente bulloni previsti a tale scopo che troverete in un mercato specializzato. Infine č il montatore a essere responsabile per il fissaggio sulla parete.
Il montaggio e la messa in funzione egli apparecchi elettronici evono essere effettuati esclusivamente a parte i personale specializzato. Si prega i rispettare le escrizioni e le in icazioni relative al peso presenti nelle istruzioni per il montaggio.
Si prega i rispettare le in icazioni relative al peso massimo - nel caso i un sovra-caricamento che puň essere causato a bambini che giocano, a persone, a materiale oppure a altri influssi si eclina qualsiasi responsabilit ť!
Il funzionamento corretto el mobile č garantito solamente in caso i un montaggio corretto in posizione orizzontale e come riportato sull'imballaggio. Le porte sono giť state anticipatamente pre-impostate, essere ovranno per ň, qualora necessario, essere a attate / regolate conformemente alle nuove con izioni ambientali!
Tutte le installazioni elettriche sono preparate secon o le norme e le regole vigenti VDE, CE, MM. La potenza ei mezzi 'illuminazione a utilizzarsi č riportata sul rispettivo zoccolo ella lampa a.
In caso i mancato rispetto el numero massimo i Watt pu ň verificarsi un surriscal amento con il pericolo 'incen io. Č vietato coprire i mezzi 'illuminazione perché sussiste pericolo 'incen io!
Tutte le viti e gli elementi portanti i collegamento ovrebbero essere ri-aggiustati opo 5 o 6 settimane al fine i garantire un funzionamento sicuro continuativo!

Non utilizzare mezzi di pulizia che creino polvere di pulizia!

In caso i mancato rispetto elle in icazioni per l'esercizio, il coman o o il montaggio, nel caso in cui venissero effettuate elle mo ifiche ai pro otti, in cui venissero sostituiti egli elementi oppure in cui venissero utilizzati ei materiali ausiliari che non corrispon ono ai pezzi originali, allora non sar ť piů esigibile nessuna garanzia o nessuna richiesta i garanzia.

(F) Cher client,

En tant que fabricant e meubles, nous souhaitons attirer votre attention sur le fait que la meilleure es fixations n'est rien sans la qualité u raccor entre le matériel e fixation (cheville) et la maçonnerie. Par conséquent, pensez ť vérifier la maçonnerie avant 'accrocher les éléments hauts et utilisez uniquement les chevilles prévues ť cette fin, achetées ans une gran e surface spécialisée. En fin e compte, c'est l'installateur qui sera responsable e la fixation ť la maçonnerie.
Le montage et la pose es articles 'électroménager sont strictement l'affaire 'un personnel qualifié, ůment habilité. Veuillez observer les escriptions et les poi s in iqués ans la notice e montage.
Veuillez respecter les poi s maxi spécifiés ; en tant que fabricant e meubles, nous éclinons toute responsabilité en cas e surcharges causées par es enfants qui jouent, 'autres personnes, u matériel ivers ou provoquées par 'autres influences !
Pour assurer le fonctionnement irréprochable u meuble, il faut veiller ť l'installer parfaitement 'aplomb et ť l'horizontale. Les portes sont préajustées, mais il sera peut-ętre nécessaire e les réaligner/régler ť nouveau sur place !
Toutes les installations électriques sont fabriquées selon les normes et prescriptions VDE, CE, MM en vigueur. La puissance ť utiliser est précisée sur la ouille e chaque lampe.
Si le wattage max. n'est pas respecté, il existe un risque 'incen ie ů ť la surchauffe. Il est inter it e recouvrir la lampe, en raison u risque 'incen ie !
Il faut resserrer toutes les vis et les éléments e raccor porteurs apr čs 5 ť 6 semaines, pour assurer une stabilité urable !

N'employez en aucun cas des nettoyants abrasifs !

Si les instructions e service, e comman e ou e montage ne sont pas respectées, si es mo ifications sont apportées aux pro uits ou bien encore si es pi čces sont remplacées ou si es consommables qui ne correspon ent pas aux pi čces 'origine sont utilisés, nous n'assumons alors aucune garantie et nous éclinons toute responsabilité ans ces cas.

(NL) Geachte klant,

Als meubelpro ucent willen wij u erover informeren at een bevestiging slechts zo goe is als e verbin ing tussen het bevestigingsmateriaal (plug) en e muur.
Controleer aarom bij aan e muur hangen e elementen uw muurconstructie en gebruik alleen hiervoor geschikte pluggen uit een speciaalzaak. Tenslotte is e monteur verantwoor elijk voor e bevestiging aan e muur.
De montage en het leggen van kabels van elektrische artikelen mag uitsluiten oor hiervoor bevoeg vakpersoneel wor en uitgevoer . Hou ook rekening met e beschrijvingen en e vermel e gewichten in e montagehan lei ing.
Neem e aangegeven maximumgewichten in acht. Bij overbelasting ie oor spelen e kin eren, personen, materiaal of overige invloe en ontstaat, zijn wij als meubelpro ucent niet aansprakelijk!
Het onberispelijk functioneren van het meubel is alleen gegaran eer , wanneer it horizontaal en verticaal waterpas wor t opgestel . De euren zijn vooraf ingestel , moeten echter eventueel oor e omstan ighe en ter plaatse opnieuw wor en afgestel / ingestel !
Alle elektrische aansluitingen vol oen aan e gel en e normen resp. voorschriften van VDE, CE, MM. Het te gebruiken lampwattage is aangegeven op e betreffen e lampfitting.
Wanneer het maximaal geoorloof e wattage niet wor t aangehou en, bestaat bran gevaar oor oververhitting. Het af ekken van e lamp is in verban met bran gevaar verbo en!
Alle schroeven en ragen e verbin ingselementen moeten na 5 ť 6 weken wor en aange raai om een uurzame stabiliteit te waarborgen!

Gebruik geen schurende schoonmaakmiddelen!

Wanneer gebruiksvoorschriften, be ienings- of montage-instructies niet wor en opgevolg , veran eringen aan e pro ucten wor en uitgevoer , on er elen wor en vervangen of verbruiksmaterialen gebruikt, ie niet overeenkomen met e originele on er elen, vervalt ie ere garantie of aansprakelijkhei .

(L) Szanowni Klienci!

Jako pro ucent mebli pragniemy Pa ństwu przypomnieć, że umocowanie mebli jest tak obre, jak obre jest po łączenie pomię zy materia łem mocującym (kołkiem rozporowym) a ścianą. Proszę zatem w przypa ku elementów wisz ących spraw zi ć wytrzymałość muru i użyć o ich zamocowania wy łącznie przeznaczonych o tego ko łków ze sklepu specjalistycznego. Ostateczną o powie zialno ść za przymocowanie o ściany ponosi monter mebli.
Montaż artykułów elektrycznych i ich ułożenie należy powierzyć wyłącznie autoryzowanemu personelowi. Proszę zastosować się o opisów oraz ci ężarów po anych w instrukcji monta żu.
Proszę przestrzegać po anych ci ężarów maksymalnych. W przypa ku na miernego obciążenia, powstałego w wyniku bawiących się zieci, osób, materia łu lub z innych powo ów jako pro ucent mebli nie ponosimy o powie zialno ści!
Nienaganne funkcjonowanie mebla jest zagwarantowane wyłącznie w przypa ku jego prawi łowego pionowego i poziomego ustawienia. Drzwi zostały o powie nio ustawione, ale ze wzglę u na warunki lokalne nale ży je ewentualnie ustawić na nowo/wyregulować!
Wszystkie instalacje elektryczne wykonano zgo nie z obowi ązującymi normami lub przepisami VDE, CE, MM. Na każ ej oprawce lampowej po ana jest moc żarówek, których należy używać.
W przypa ku nieprzestrzegania maksymalnej ilo ści watów istnieje niebezpieczeństwo pożaru w wyniku przegrzania. Żarówek nie wolno przykrywać ze wzglę u na niebezpiecze ństwo pożaru!
Dla zapewnienia trwałej stateczności po 5-6 tygo niach nale ży okr ęcić wszystkie śruby i nośne elementy łączące!

Nie używać żadnych środków czyszczących wymagających szorowania!

W przypa ku nieprzestrzegania instrukcji u żytkowania, obsługi i montażu, okonywania zmian w pro uktach, wymiany cz ęści lub używania materiałów zużywających się, które nie o powia ą ą częściom oryginalnym, wyklucza się jakąkolwiek gwarancję lub roszczenia z tytułu o powie zialno ści cywilnej.

(BG) Многоуважаеми клиенти,

като производител на мебели, ние желаем да Ви информираме, е дадено закрепване е само толкова добро, колкото връзката между закрепващото средство (дюбел) и зидарията. При висящи (ока ени) елементи проверявайте Вашата зидария и използвайте само предвидени за целта дюбели от специализирани магазини. В края на краищата, монтьорът е отговорен за закрепването на зидарията.
Монтажът и полагането на електри ески асти трябва да се извършва само от оторизирани специалисти. Съблюдавайте описанията и данните за теглото в инструкцията за монтаж. Спазвайте указаните макс. данни за тегло – като производител на мебели, ние не поемаме отговорност при претоварване, при инено рез играещи деца , хора, материали или други влияния!
Безупре ното действие на мебелите се гарантира само при вертикален и хоризонтален монтаж. Вратите са предварително юстирани, но при необходимост поради локалните условия трябва да се изравнят / регулират!
Вси ки електри ески инсталации са произведени съгласно валидните норми , съотв. разпоредби на VDE, CE, MM. Силата на осветителните тела, която трябва да се използва е указана на съответната фасунга на лампата.
При непридържане към макс. мощност съществува опасност от пожар рез прегряване. Поради опасност от пожар не трябва да се извършва покриване на осветителното тяло !
За гарантиране на продължителна стабилност, вси ки болтове , както и носещи свързващи асти трябва да се затегнат допълнително след 5 до 6 седмици !

Не използвайте триещи почистващи средства !

Ако инструкциите за експлоатация, обслужване или монтаж не се съблюдават, ако се извършат промени на продуктите, ако се подменят асти или се използват консумативи, които не отговарят на оригиналните асти , в този слу ай отпада всякаква отговорност или гаранционни права.

(SLO) Cijenjeni kupče,

kao proizvođač namještaja želimo Vas informirati o tome a u čvršćenje r ži ukoliko je obar spoj izme đu materijala za pričvršćenje (mož anik) i zi đa. Ko vise ćih elemenata ispitajte ziđe i koristite samo mož anike pre vi đene za to iz specijalizirane stručne trgovine. Najza , monter je o govoran za u čvršćenje na ziđu.
Montažu i položenje elektro-artikala može izvršavati samo autorizirano stručno osoblje. Pazite na opise i po atke o te žini u uputstvu za montažu.
Pri r žavajte se nave enih po ataka o maksimalnoj te žini u slučaju preopterećenja izazvanih zbog jece koja se igraju, ljuj i, materijala ili rugih utjecaja kao proizvožač namještaja ne preuzimamo garanciju!
Besprijekorna funkcija namještaja je zajamčena samo ko vertikalne i vo oravne montaže. Vrata su pre namje štena, ali u anom slu čaju se moraju nanovo centrirati / po esiti, na osnovi lokalnih uvjeta!
Sve električne instalacije su izve ene prema vrije e ćimVDE-, CE-, MM-normama o nosno -propisima. Ja čina rasvjetnog sre stva koju treba koristiti, nave ena je na oti čnom grlu žarulje.
U slučaju nepri r žavanja maksimalne vataže, postoji opasnost o po žara zbog pregrijavanja. Ne smije se pokriti rasvjetno sre stvo zbog opasnosti o po žara!
Sve vijke kao i noseće spojne ijelove treba nakna no pritegnuti poslije 5 o 6 tje ana a bi tako bila zajam čena trajna stabilnost!

Nemojte koristiti ribajuća sredstva za čišćenje!

Ukoliko se na pri r žavate pogonskoj uputi, uputi za ra ili za monta žu, ako vršite promjene na proizvo ima, izmijenite ijelove ili koristite potro šne materijale koji ne o govaraju originalnim ijelovima, otpa a svaka garancija i svaki zahtjev za jamčenjem.

(RO) Stimate client!

În calitate e pro uc ător e mobil ă am ori s ă vă informăm că o fixare poate fi bună oar ac ă legătura intre materialul e fixare (ibluri) şi zi este bun ă. În cazul elementelor suspen ate verifica ţi zi ul şi folosiţi oar iblurile prev ăzute şi achiziţionate intr-un magazin e specialitate. În efinitiv montatorul este răspunzător e fixarea pe zi .
Montarea şi pozarea articolelor electrice se va efectua oar e c ătre personal calificat şi autorizat. Respectaţi escrierea şi specificaţiile e greutate in instruc ţiunile e montaj.
Vă rugăm să respectaţi specificaţiile ate privin greutatea max. - în caz e supraîncărcare ce poate să apară atorit ă copiilor care se joacă, atorit ă persoanelor, materialului sau prin alţi factori - nu preluăm niciun fel e r ăspun ere ca pro uc ător e mobil ă!
O funcţionalitate perfectă a mobilei este asigurată oar în cazul în care la a şezare aceasta se reglează pe orizontală şi pe verticală. Uşile sunt eja reglate în prealabil, ar ac ă va fi cazul, in motive existente la fa ţa locului, acestea trebuie in nou ajustate / reglate!
Toate instalaţiile electrice sunt fabricate conform normelor în vigoare respectiv preve erilor VDE, CE, MM. Puterea necesar ă a becului este trecută pe ulia respectivă a lămpii.
Dacă nu se respectă puterea max. în Watt există pericol e incen iu atorit ă supraîncălzirii. Datorită pericolului e incen iu este interzis ă acoperirea becurilor!
Toate şuruburile şi piesele portante e îmbinare trebuie strânse ulterior up ă 5 până la 6 săptămâni pentru a se asigura o siguranţă efinitiv ă a fixării!

Nu folosiţi agenţi de curăţire abrazivi!

În cazul în care nu se respectă instrucţiunile e utilizare, e eservire sau e montaj, ac ă se efectuează mo ific ări ale pro uselor, ac ă se schimbă piese sau se folosesc materiale consumabile care nu corespun pieselor originale, atunci se pier e orice garan ţie sau pretenţie e responsabilitate.

(S) Bästa kund,

I vår egenskap som möbelpro ucent vill vi informera ig om att en förankring en ast är säker som övergången mellan monteringsmaterialet (plugg) och murverket.
Innan u monterar vägghäng a möbler m åste u kontrollera att väggen är lämplig.
Använ en ast go kän a pluggar för en byggmarkna . Tänk på att montören allti är ansvarig för monteringen på väggen.
Elutrustning för en ast monteras och anslutas av behöriga elinstallatörer. Beakta beskrivningarna och viktuppgifterna som anges i monteringsanvisningarna.
Beakta angivna maximala vikter. Vi överbelastningar som kan uppstå t ex av lekan e barn, människor, material eller annan p åverkan övertar vi inget ansvar som möbelpro ucent.
Möbeln kan en ast öppnas och stängas på avsett vis om en placerats lo - och v ägrätt. Luckorna är förjustera e, men m åste ev. justeras / ställas in på nytt pga lokala förutsättningar.
Alla elektriska installationer har utförts enligt gällan e stan ar er resp. föreskrifter för en VDE, CE och MM. Avse styrka för ljuskällorna anges p å lampsockeln.
Om et maximala effektvär et i watt inte beaktas föreligger bran risk pga överhettning.
På grun av bran risk är et förbju et att täcka över ljuskällor.
Dra åt samtliga skruvar samt bäran e kopplings elar p å nytt efter fem till sex veckor för att garantera tillräcklig stabilitet.

Använd inga skurande rengöringsmedel!

Om bruks-, använ nings- eller monteringsanvisningarna inte beaktas, om än ringar utförs på pro ukterna, om elar byts ut eller om förbrukningsmaterial använ s som inte motsvarar original elarna, upphör garantin att gälla, samti igt som ansvarsanspr åk inte längre kan ställas.

Estimado cliente:

Como fabricantes e muebles, nos gustaría informarle e que la cali a e una fijación resi e en la unión entre el material e fijación (clavija) y la mampostería. Compruebe su mampostería en caso e tratarse e elementos e suspensión y use solo las clavijas previstas para ello a quiri as en un almacén. En último término, el monta or es responsable por la fijación en la mampostería.
El montaje y la colocación e componentes eléctricos solo se pue en llevar a cabo por parte e personal especializa o autoriza o. Observe las escripciones y las in icaciones e peso e las instrucciones e montaje. Respete los atos e peso máximo in ica os. En caso e sobrecarga que pue a surgir por juegos e ni ños, por personas, por material o por otra causa, no asumiremos, como fabricantes, ninguna responsabili a .
Solo se garantiza una buena función el mueble si está coloca o e forma horizontal y perpen icular Las puertas han si o preajusta as, pero tienen que colocarse/ instalarse e nuevo a causa e las con iciones el lugar e instalación.
To as las instalaciones eléctricas se realizan en conformi a con las normas y irectrices vigentes e la VDE, la CE y la MM. La potencia e la fuente luminosa que se utilizará se in ica en el portalámparas correspon iente.
Si no se observa el vataje máximo, hay riesgo e incen io en caso e sobrecalentamiento.
No se pue e cubrir la fuente luminosa por peligro e incen io.

No usar productos de limpieza cáusticos

Si no se siguen las instrucciones e servicio, uso o montaje, se efectúan mo ificaciones en los pro uctos, se cambian piezas o se usan consumibles que no coinci en con las piezas originales, la garantía o los erechos e in emnización correspon ientes que arán invali a os.

(RUS) Уважаемый клиент!

Являясь производителем мебели, мы хотели бы проинформировать Вас о том, то любой крепеж надежен настолько же , насколько надежно соединение между крепежным материалом (дюбелем) и стеной. Поэтому в слу ае с подвесными элементами, пожалуйста, проверьте надежность Вашей стены и используйте только подходящие дюбели, которые предлагаются в специальных строительных магазинах. В коне ном итоге ответственность за крепеж несет специалист , осуществляющий монтаж.
Монтаж и установку электри еского оборудования следует пору ать только авторизованным электрикам-специалистам. Следуйте описаниям и соблюдайте данные по весу, приведенные в инструкции по монтажу.
Пожалуйста, придерживайтесь указанных максимальных зна ений по весу . При перегрузках, при иной возникновения которых являются играющие дети , люди, материалы или иные при ины , мы, как производители мебели, ответственности не несем!
Безупре ные эксплуатационные характеристики мебели обеспе иваются только в том слу ае , если мебели правильно сориентирована в горизонтальной и вертикальной плоскости. Двери поставляются отрегулированными, однако и они требуют определенной дополнительной настройки с у етом местных условий !
Любые электротехни еские работы следует осуществлять в соответствии с местными законодательными нормами и предписаниями. Рекомендуемая яркость осветительных элементов указывается на патроне лампы.
При несоблюдении ограни ения по максимальной мощности освещения существует опасность пожара вследствие перегрева. По при ине опасности пожара запрещается накрывать осветительные элементы!
Все винтовые крепления, равно как и соединительные элементы следует подтянуть ерез 5 – 6 недель после завершения монтажа для обеспе ения долгосро ной надежной фиксации !

Не пользуйтесь абразивными чистящими средствами!
При несоблюдении инструкций по эксплуатации, обслуживанию и монтажу, а также при осуществлении изменений изделия, замены деталей или применении иных расходных материалов, не соответствующих оригинальным деталям, гарантия прекращает свое действие, равно как и иные претензии, касающиеся ответственности изготовителя.

(TR) Değerli Müşterimiz,

Mobilya üreticisi olarak, yapacağınız sabitleme işlemi ancak sabitleme malzemesi (übel) ve uvar aras n aki ba lğ nt ka ar iyi olabilir. Ask elemanlar kullan rken uvar n z ıkontrol e in ve sa ece buna uygun übeller kullan n.ıDuvara yap lacak sabitleme işlemin en montaj eleman ısorumlu ur.
Elektrik ekipmanlarının montajı ve bunların ö şenmesi yalnızca yetkili teknik personel tarafın an uygulanmal ı n Montaj talimat n a bulunan a ıklamalar ve a ğıkı bilgilerini ikkate al n.
Belirtilen maks. ağırlık bilgilerine riayet e in. Oyun oynayan çocuklar an, insanlar an, malzemeler en veya ba şka etkenler en kaynaklanan a şr ıyüklenmeler e mobilya üreticisi olarak sorumluluk kabul etmiyoruz!
Mobilyanın kusursuz hal e çal ışmas ı ik ve yatay yön e kurulum yap l ı rğa sağlanır. Kapılar önce en ayarlanm ışt r, ancak gerekti ğn e yerel ko şullar an olay ıyeni en hizalanmal / ayarlanmal ır!ı
Tüm elektrik tesisatları geçerli VDE, CE, MM normlarına veya talimatlarına göre üretilmiştir. Kullanılacak lambanın ay nlatma şi eti ilgili ampul uyun a belirtilmiştir. Maks. Watt sayısına uyulma ığn a a şı ısı nma sonucu yang n riski söz konusu ur. Yang n riski ne eniyle lamban n üzerinin örtülmesi yasakt r!
Kalıcı bir enge sa ğamak için tüm c vatalar ve ta şy c ıba ğant ınoktalar ı5 ila 6 hafta sonra tekrar sıkılmalı r.

Aşındırıcı temizlik gereçleri kullanmayın!

Kullanım kılavuzuna veya montaj bakım talimatlarına uyulmazsa, ürünler üzerin e e ğ şiklikler yapılırsa, parçalar e ğ ştirilirse veya orijinal parçalara uygun olmayan sarf malzemeleri kullanılırsa, her tür garanti ve tazminat hakkı geçersiz olur.

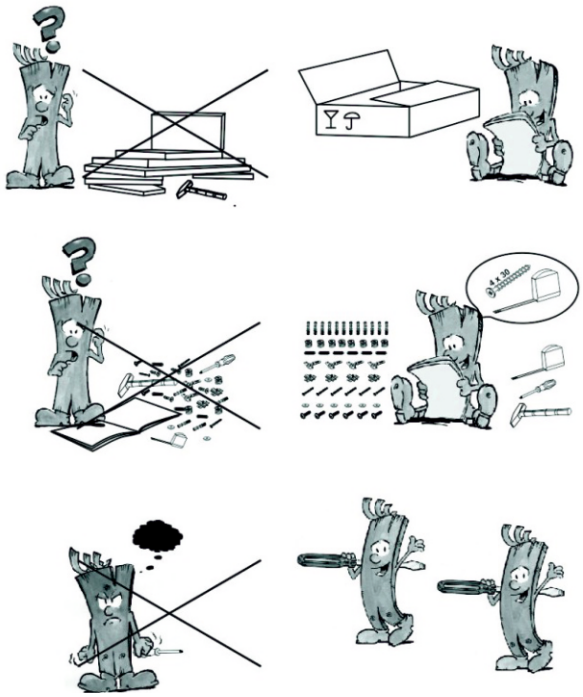

1

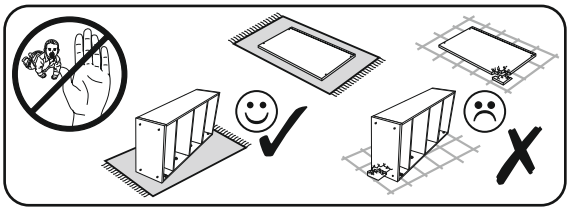

A2	C2	C7	T3	Q8
ø8x35		16mm		
x8	x8	x14	x4	x4

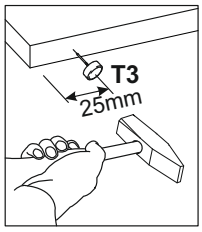

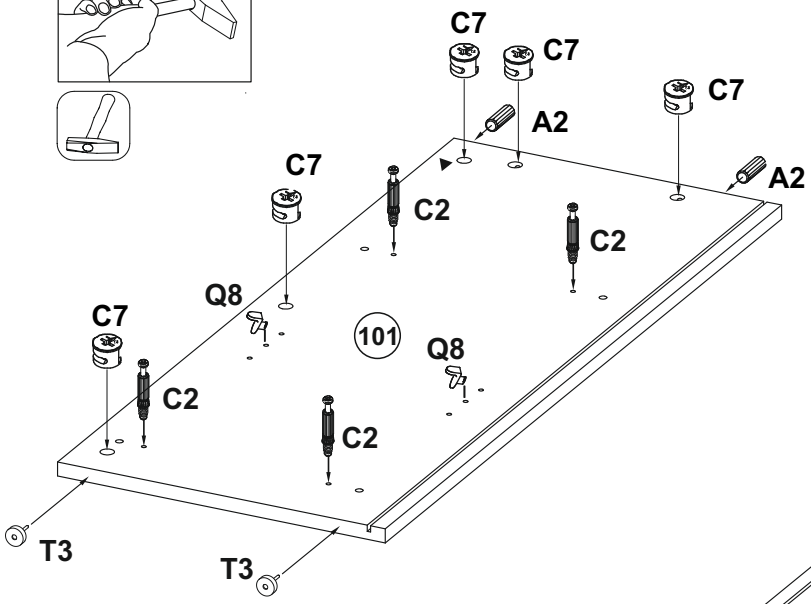

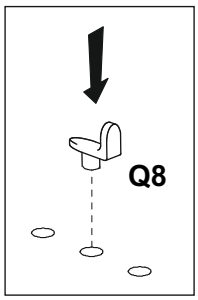

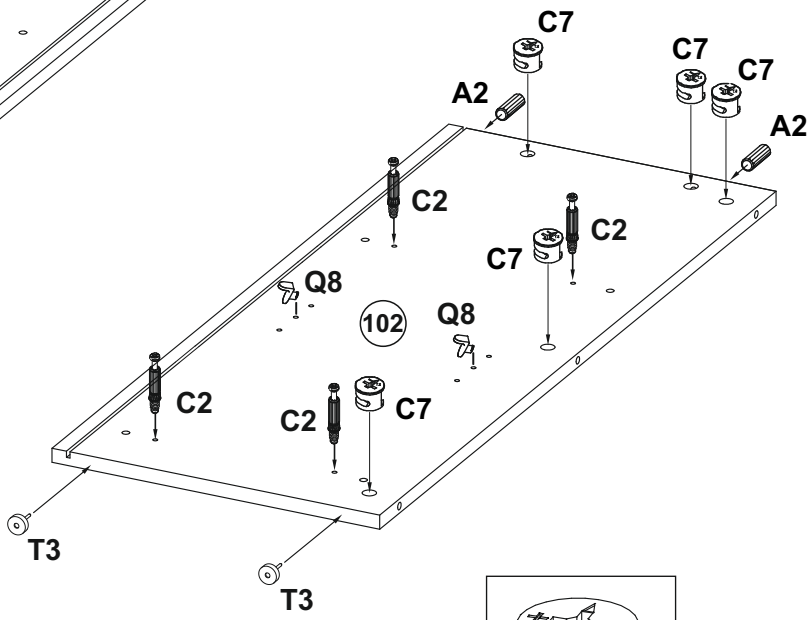

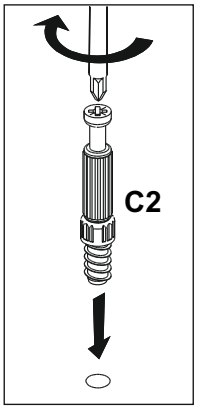

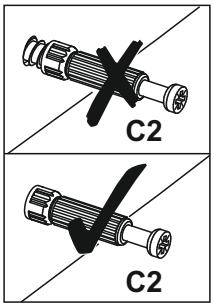

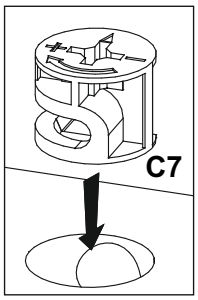

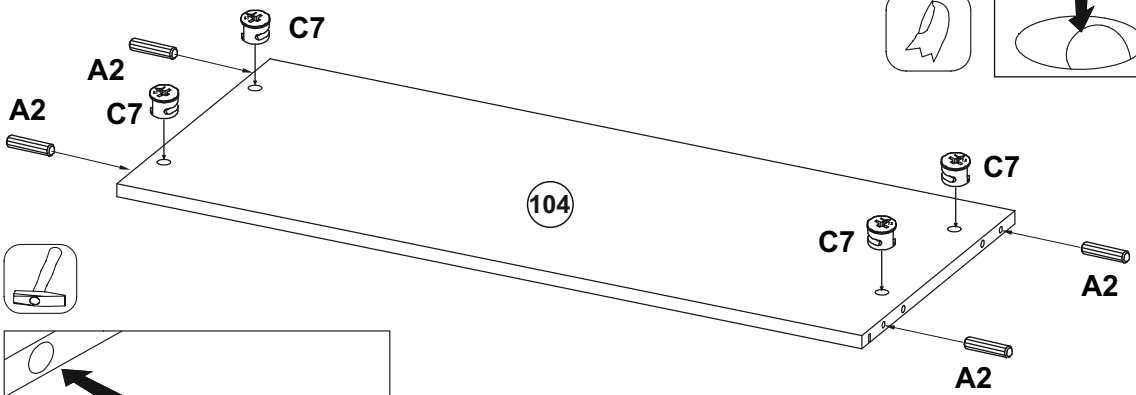

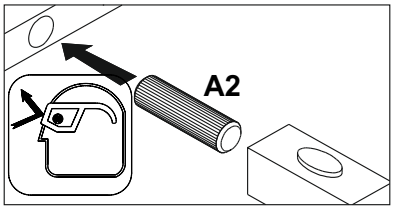

2

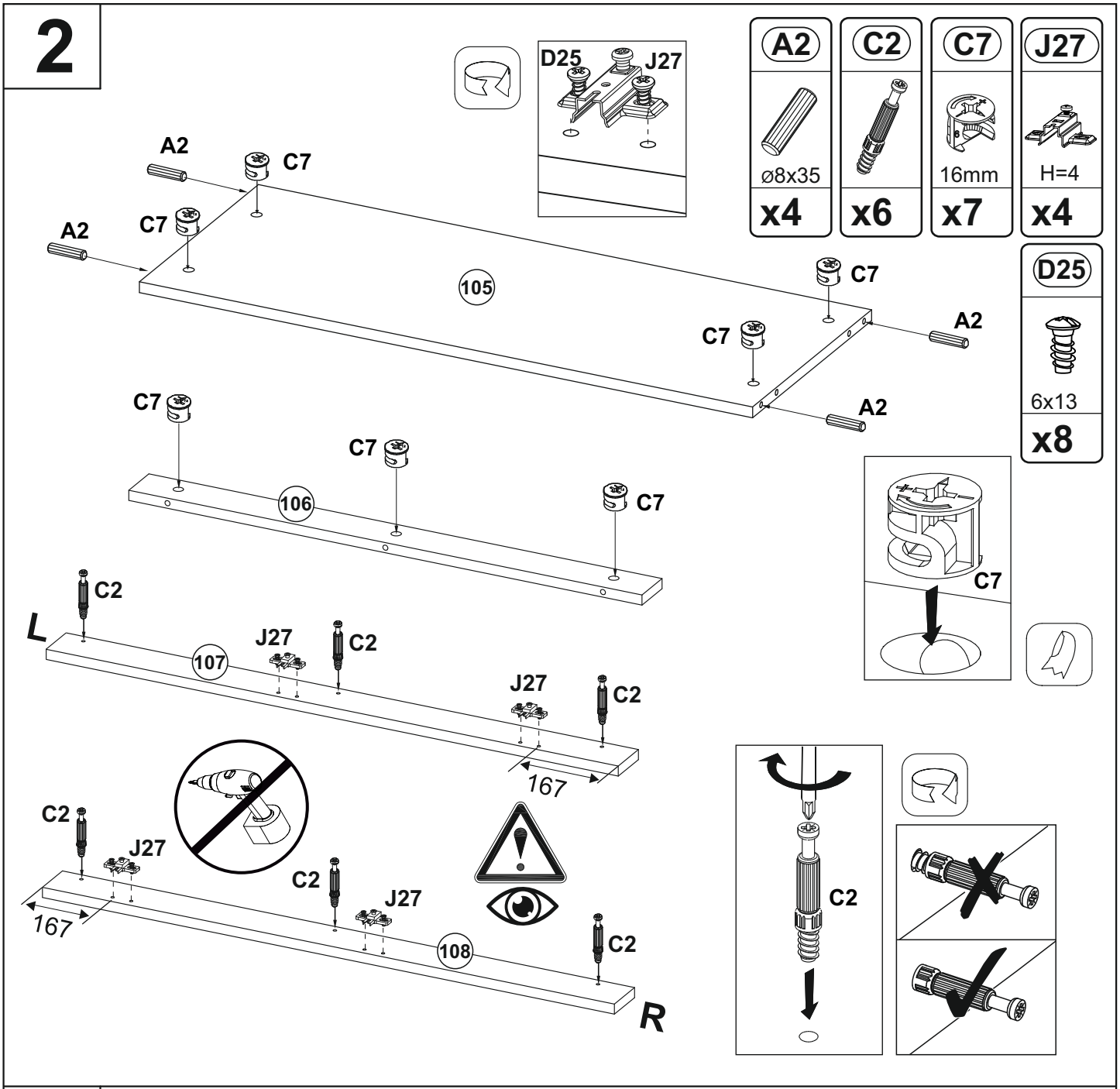
D25
J27
A2
C7
A2
C7
105
C7
A2
C7
A2
C7
C7
106
C7
C2
L
107
J27
C2
J27
C2
167
C2
J27
C2
J27
167
108
C2
R
A2
ø8x35
x4
C2
x6
C7
16mm
x7
J27
H=4
x4
D25
6x13
x8
C7
C2

3

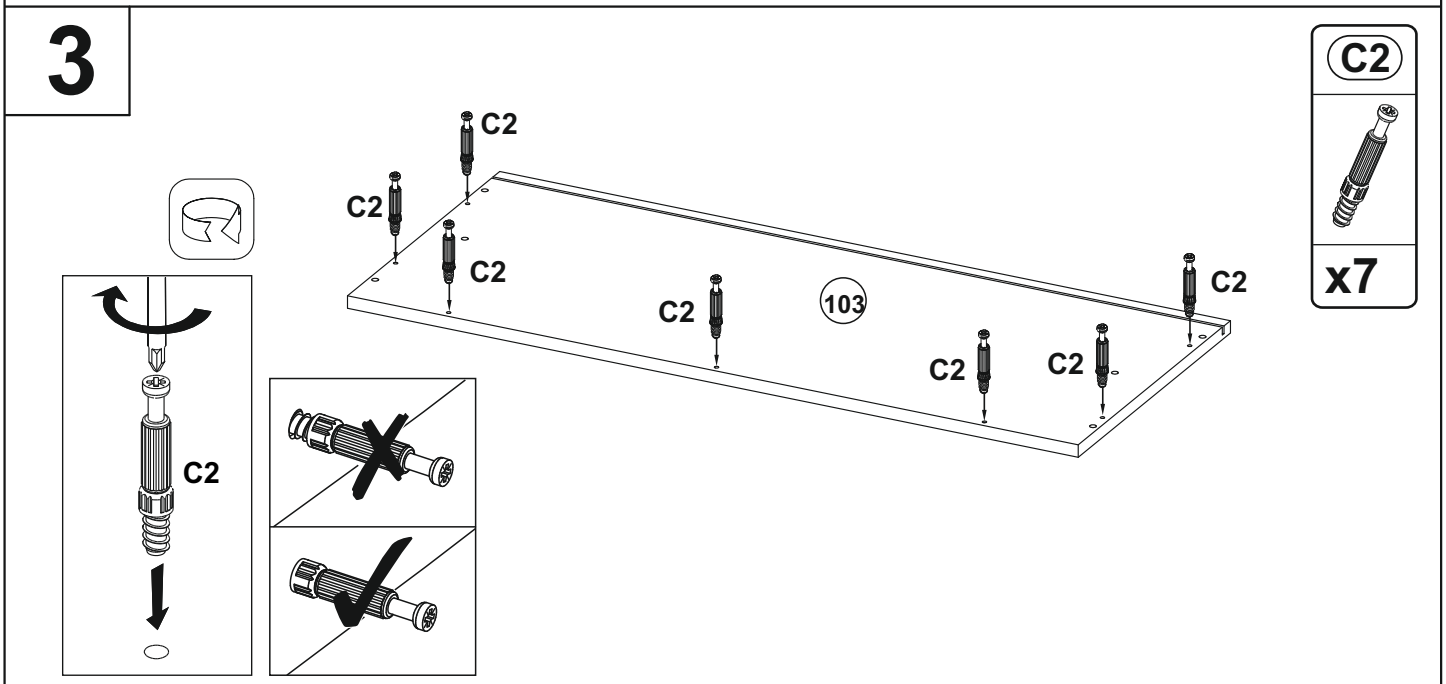
C2
C2
C2
C2
103
C2
C2
C2
C2
C2
C2
x7

4

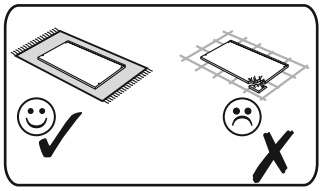

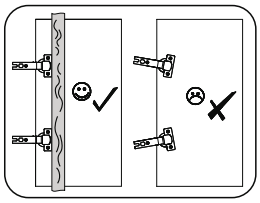

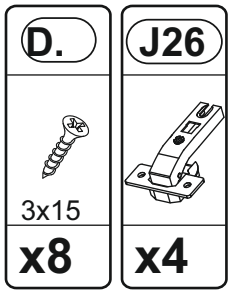
D.
3x15
x8
J26
x4

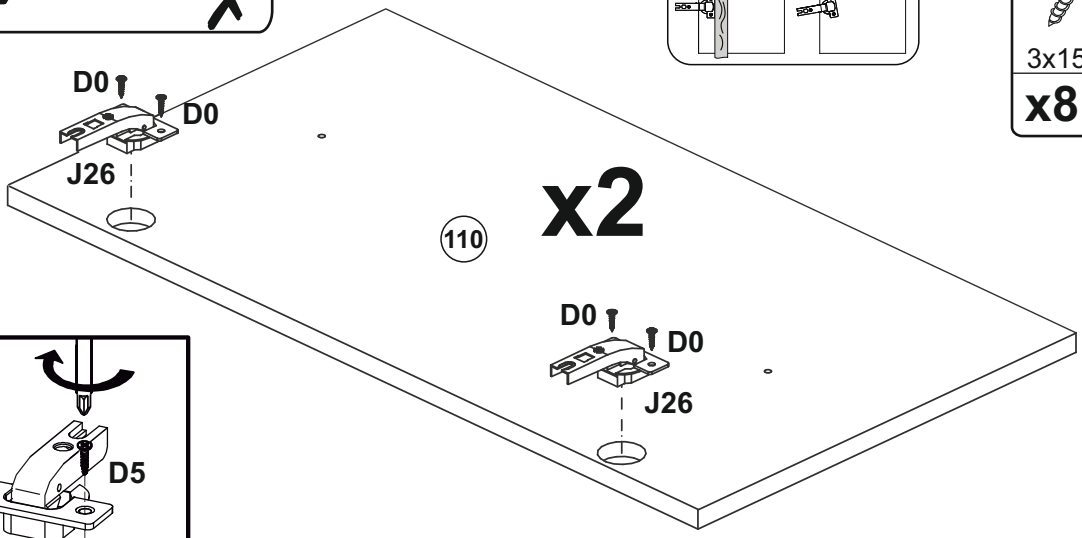
D0
D0
J26
110
x2
D0
D0
J26

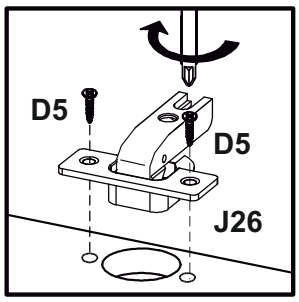
D5
D5
J26

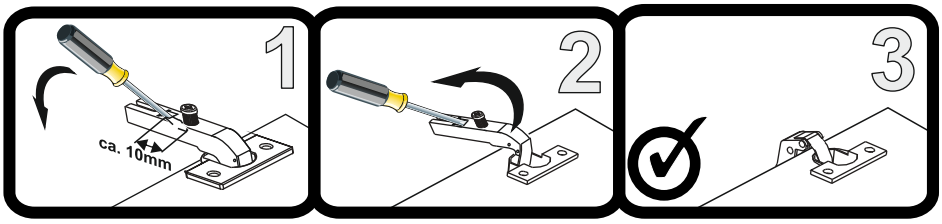
1
ca. 10mm
2
3

5

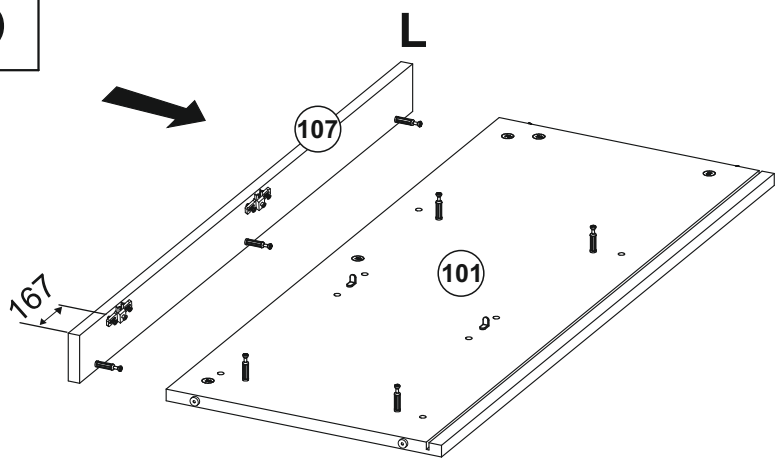
L
107
101
167

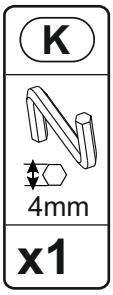
K
4mm
x1

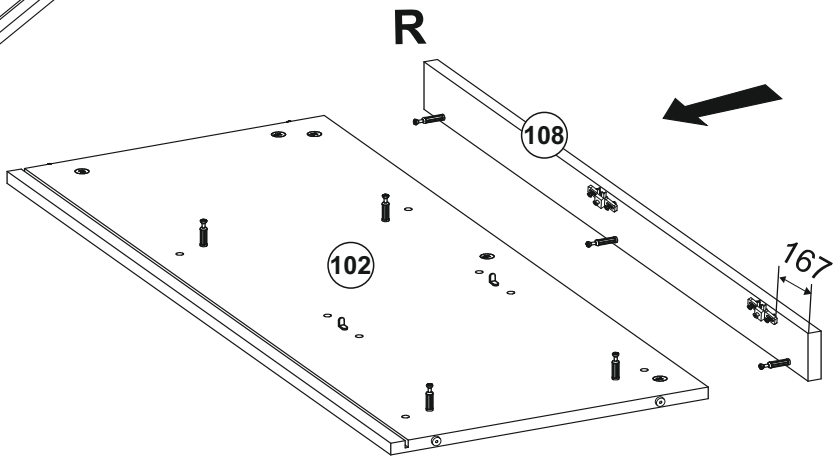
R
108
102
167

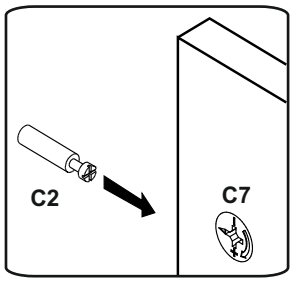
C2
C7

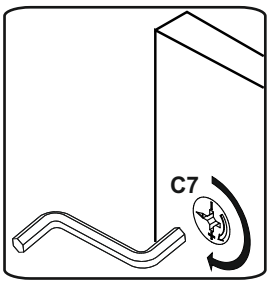
C7

6

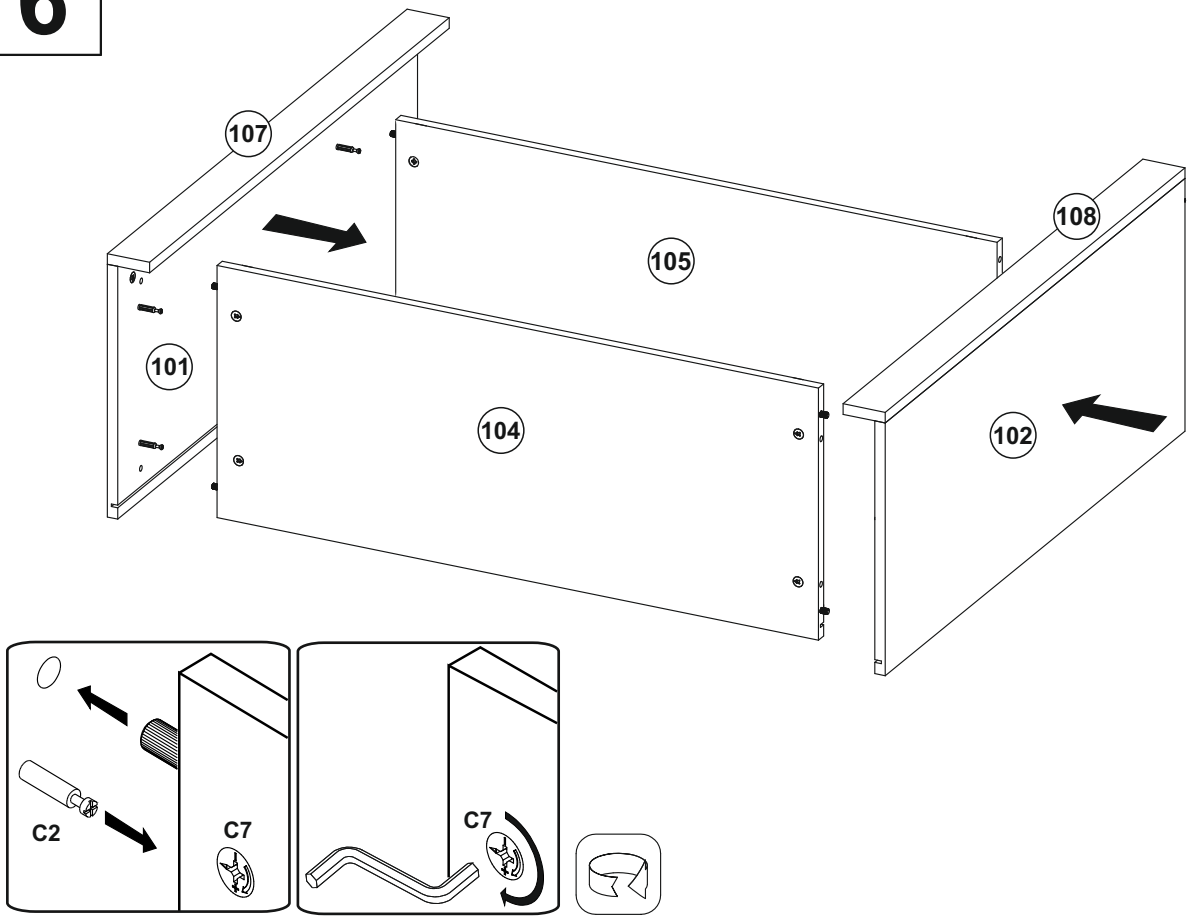

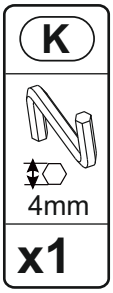

7

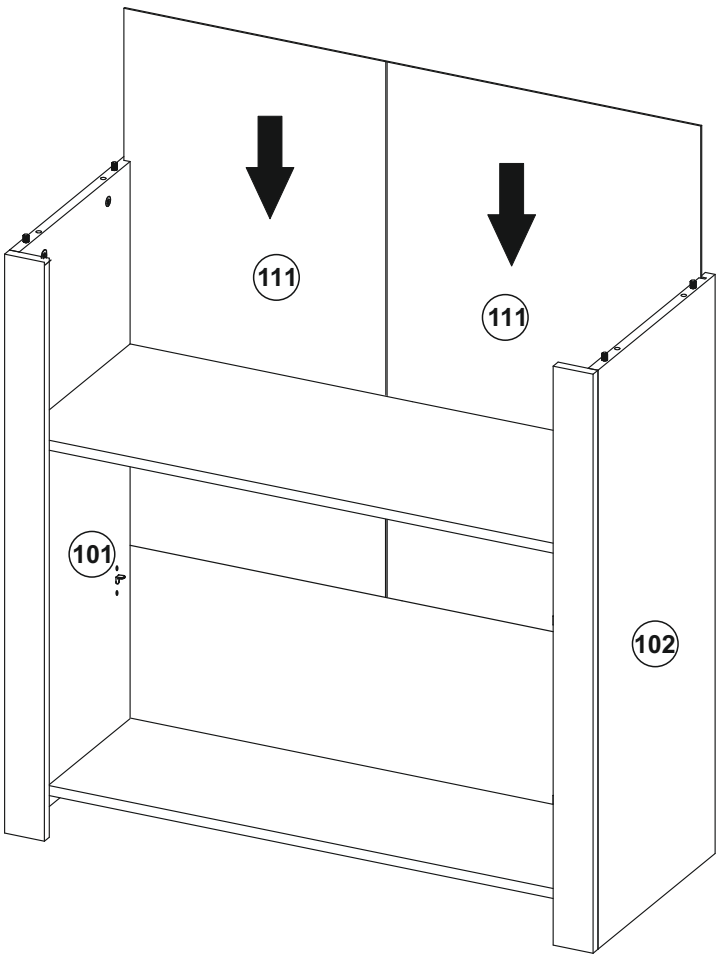

8

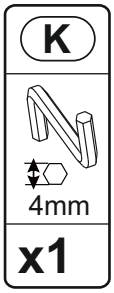

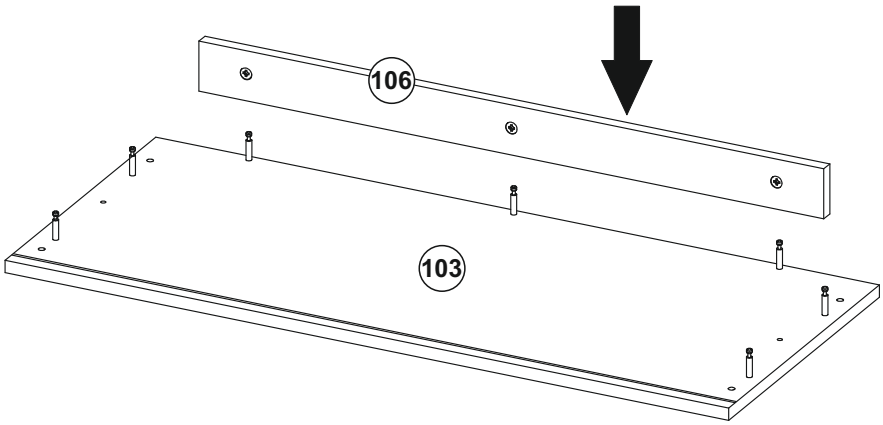

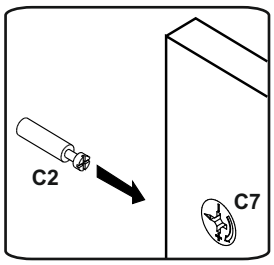

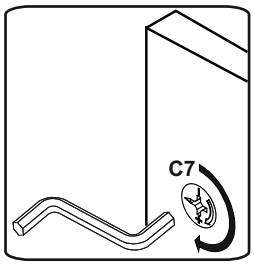

9

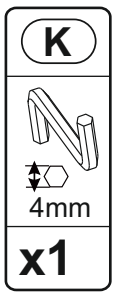

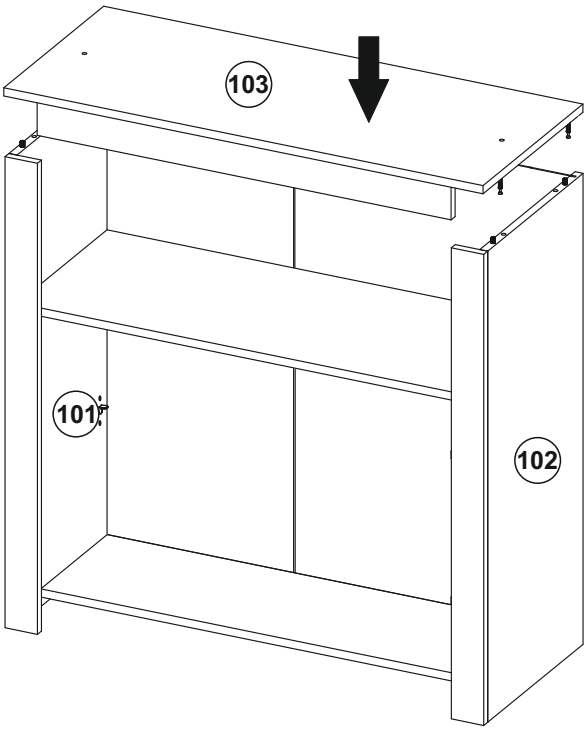

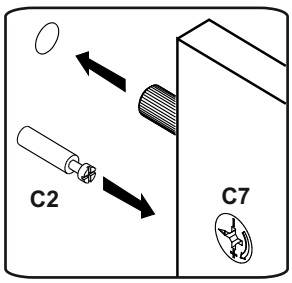

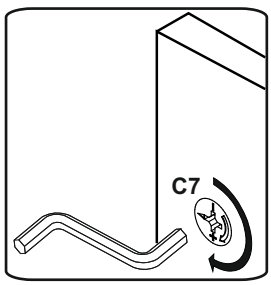

10

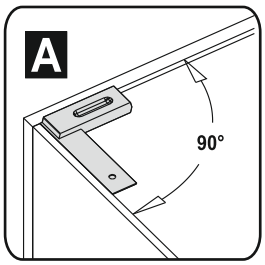
A
90°

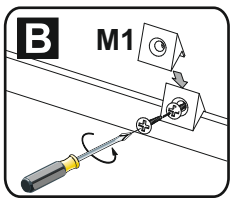
B
M1

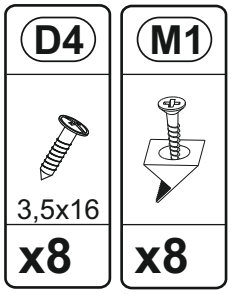
D4
3,5x16
x8
M1
x8

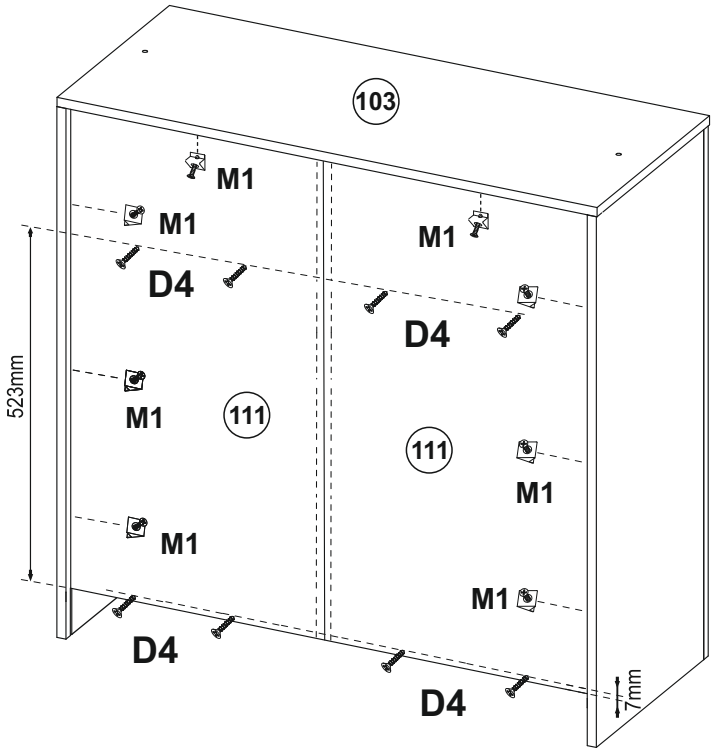
103
M1
M1
M1
D4
D4
523mm
M1
111
111
M1
M1
M1
D4
D4
7mm

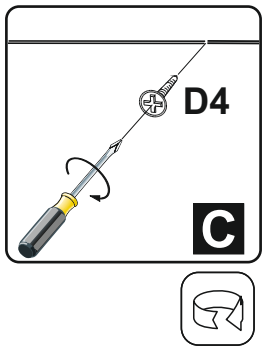
D4
C

11

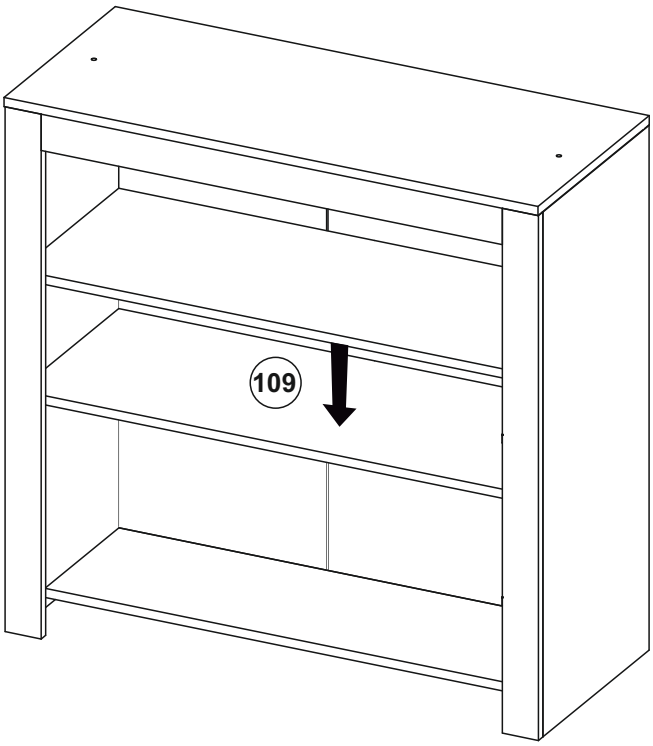
109

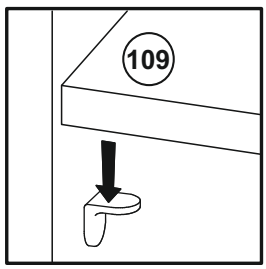
109

12

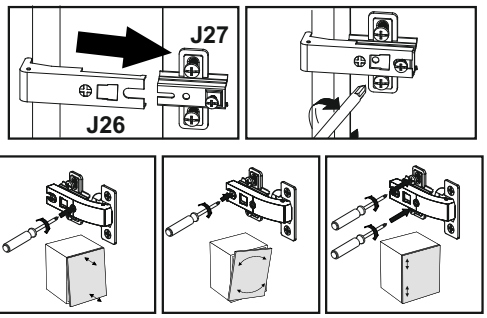

B3	C0	D0	D7	L34	P29	U0
Ø8		3x15	3.5x27			
x2	x21	x4	x2	x2	x2	x2

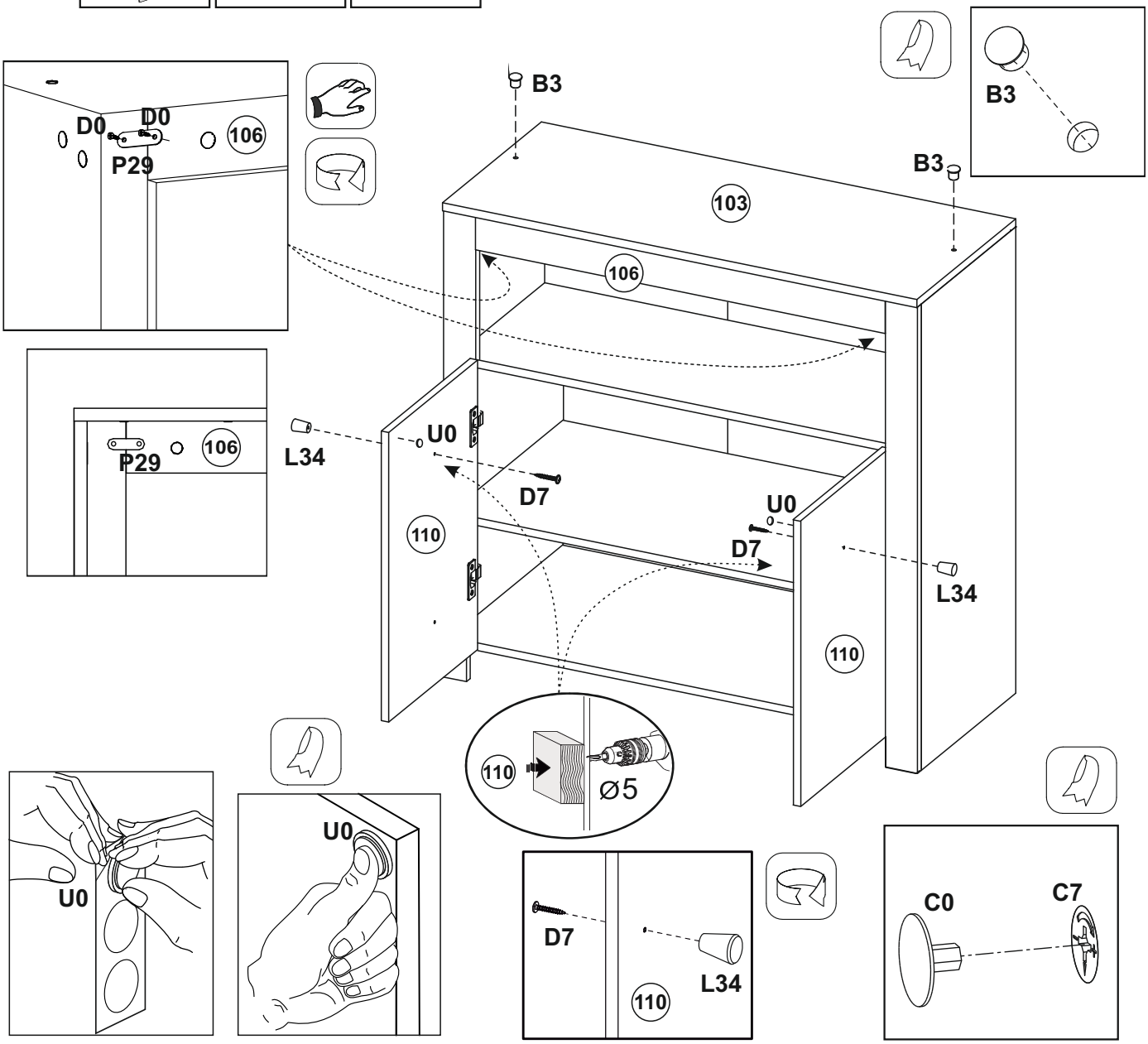

13

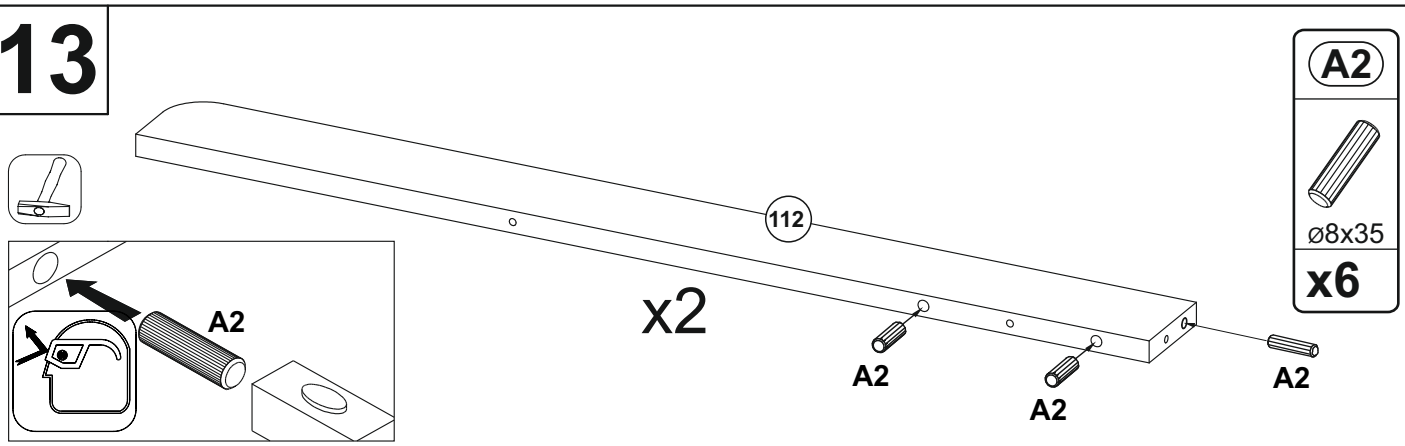

A2
ø8x35
x6

14

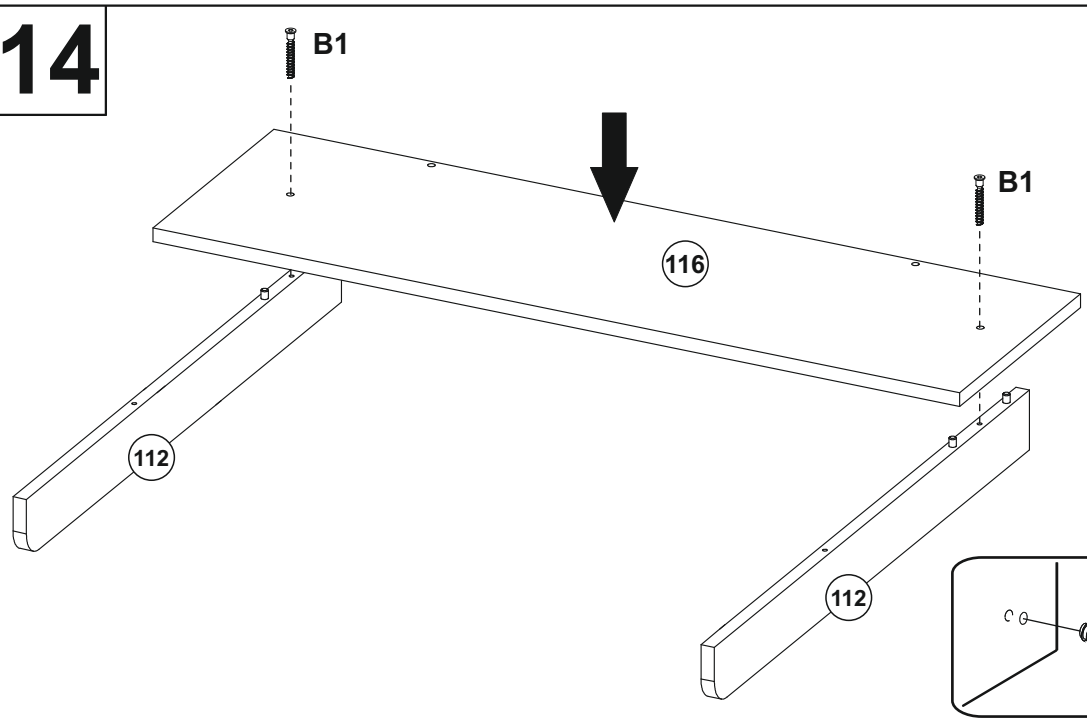
B1
B1
116
112
112

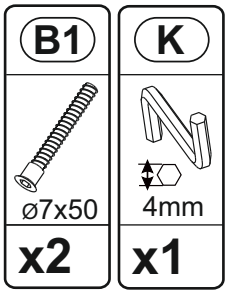
B1
ø7x50
x2
K
4mm
x1

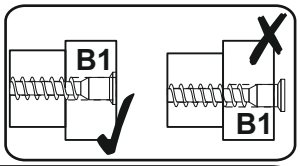
B1
B1

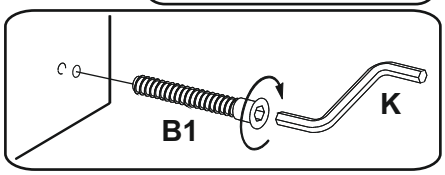
B1
K

15

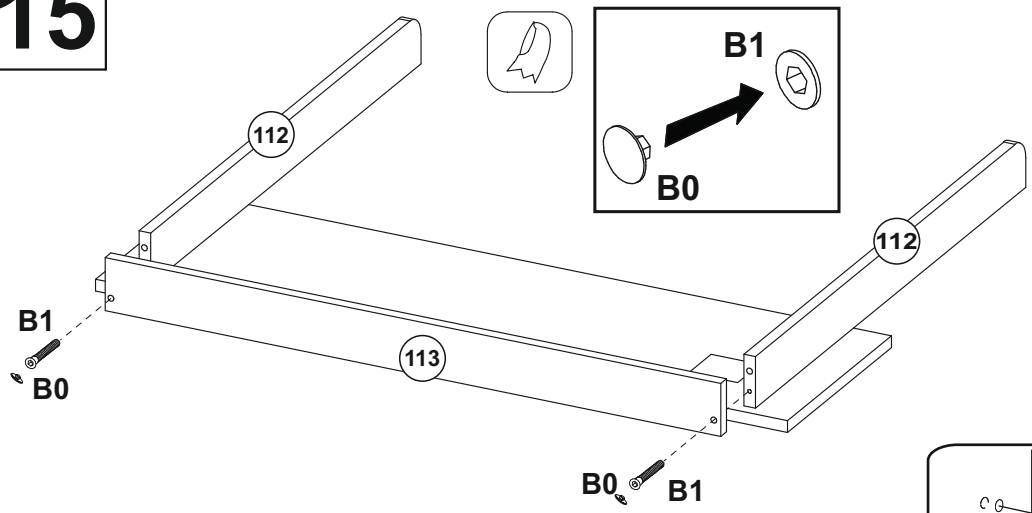
112
B1
B0
112
B1
B0
113
B0
B1

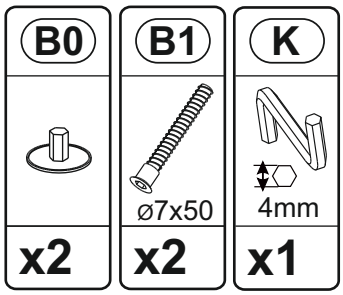
B0
x2
B1
ø7x50
x2
K
4mm
x1

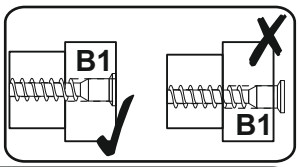
B1
B1

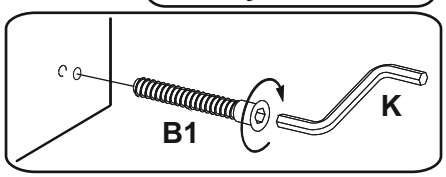
B1
K

16

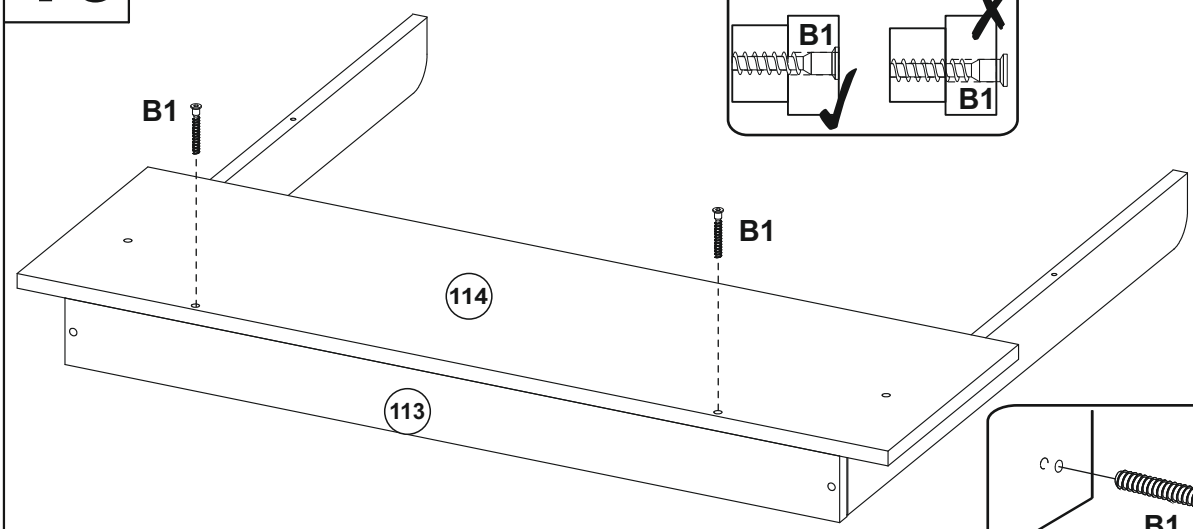
B1
B1
114
113

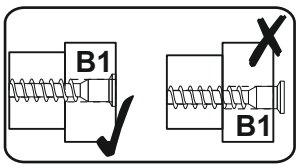
B1
B1

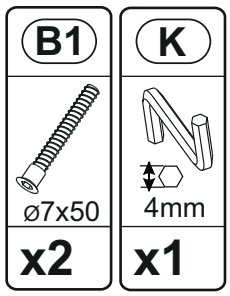
B1
ø7x50
x2
K
4mm
x1

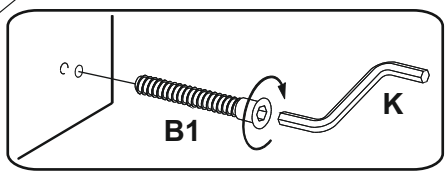
B1
K

17

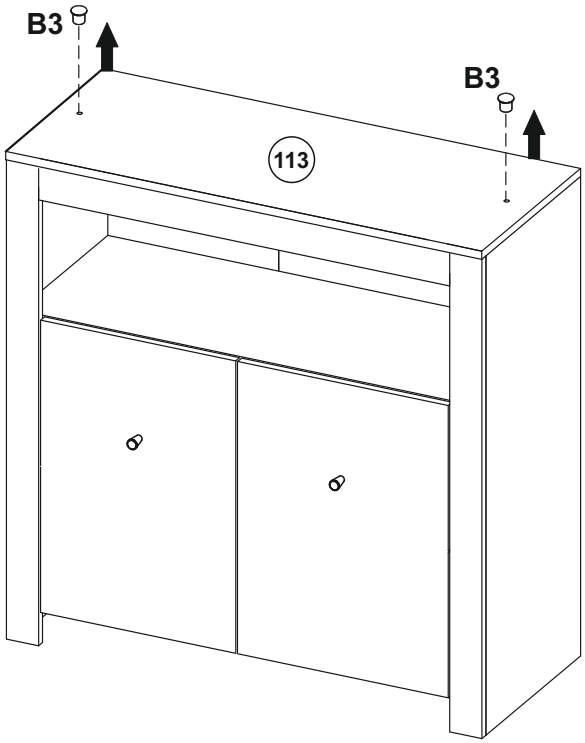

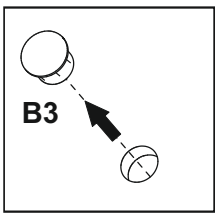

18

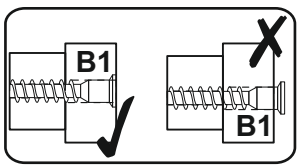

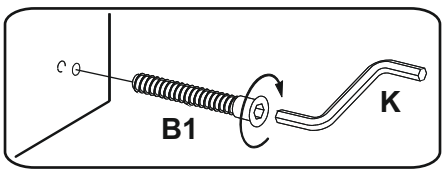

B0	B1	D0	P9
	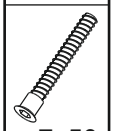 ø7x50	3x15	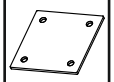
x2	x2	x4	x1

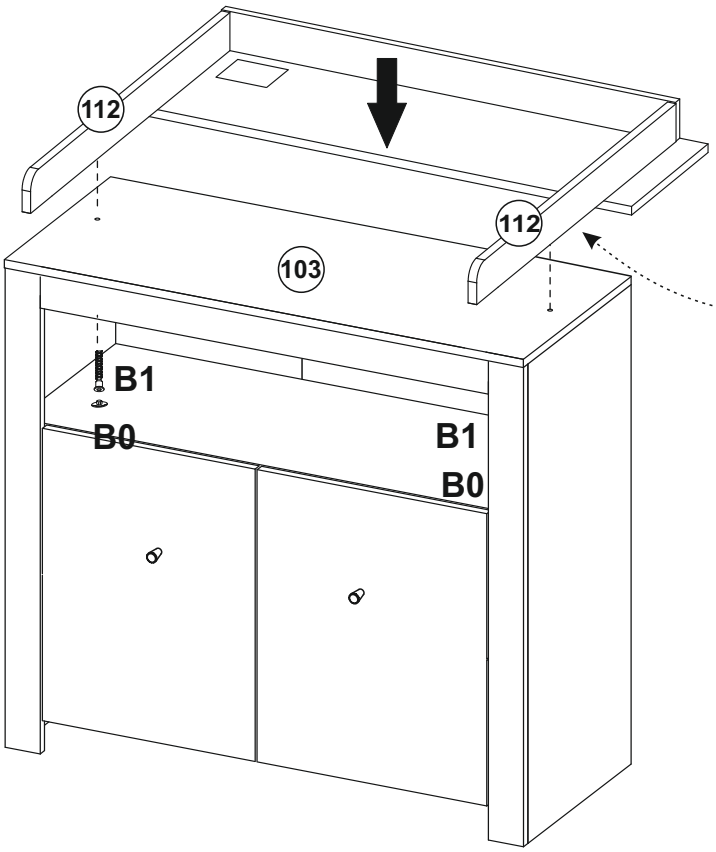

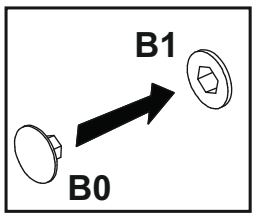

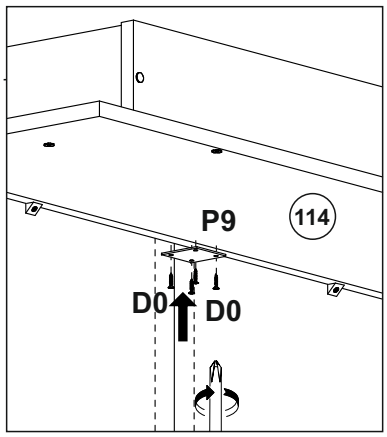

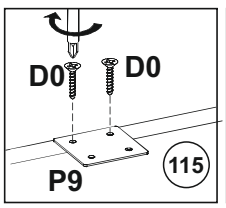

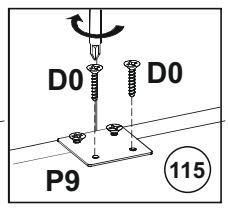

19

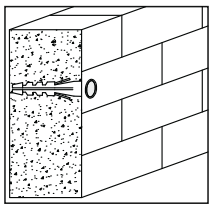

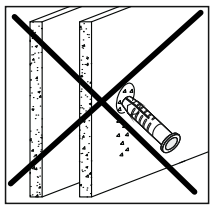

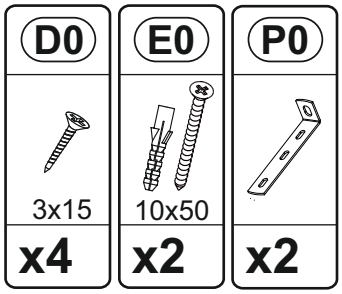

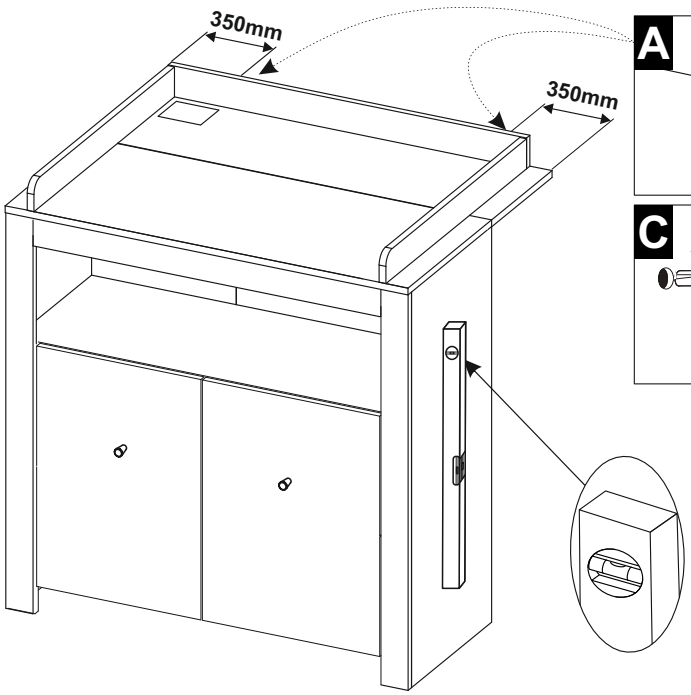

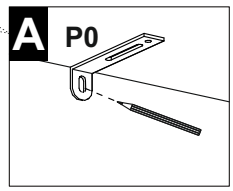

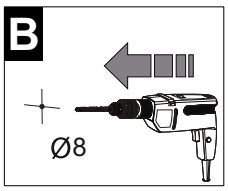

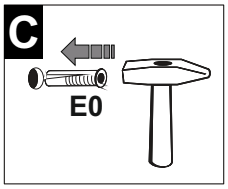

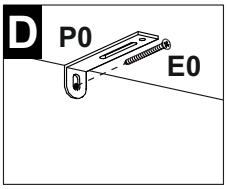

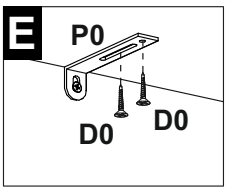

20

1553-660-01

Option

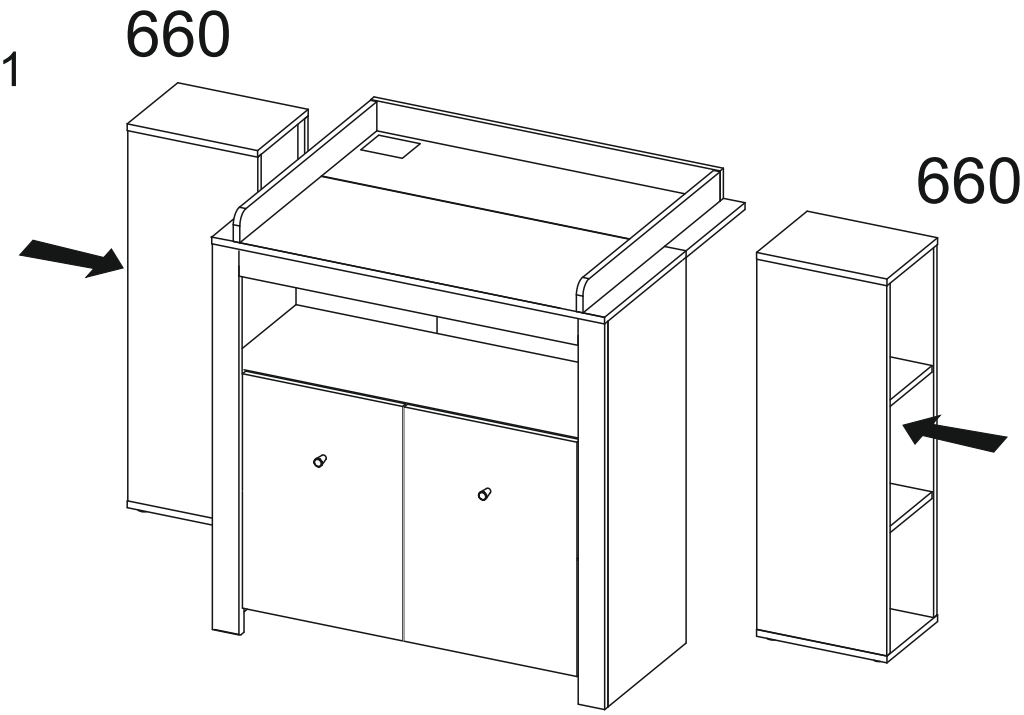

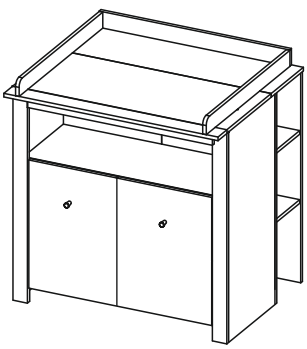

21

Option

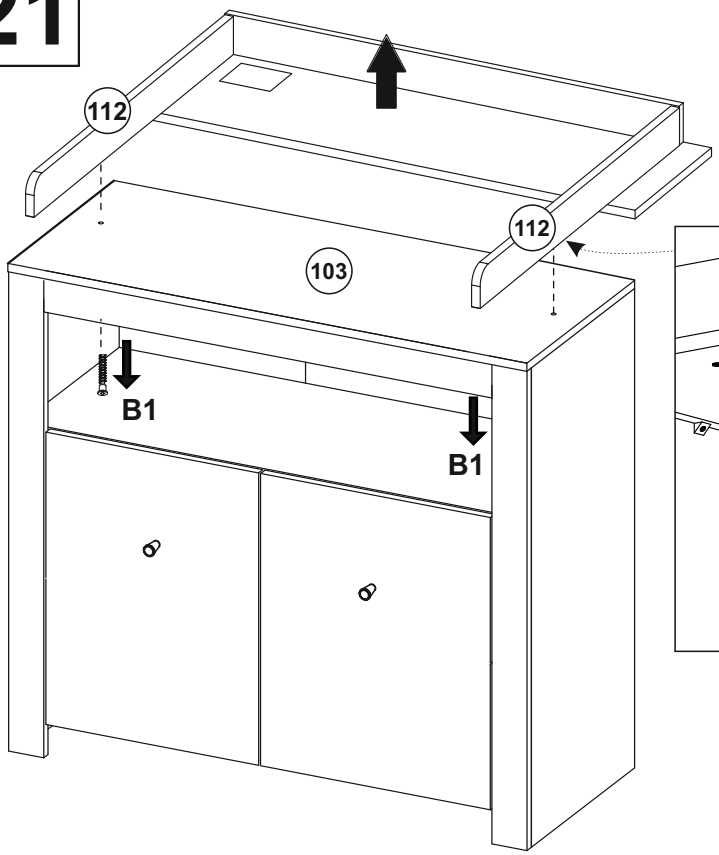

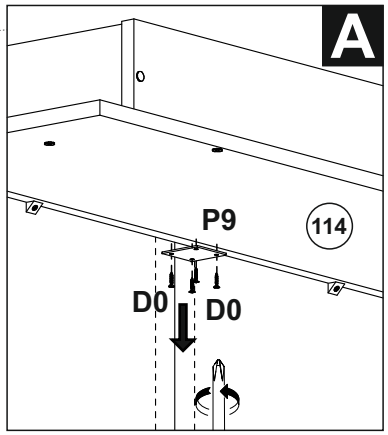

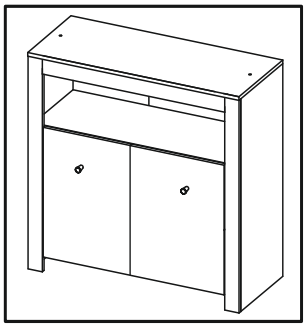

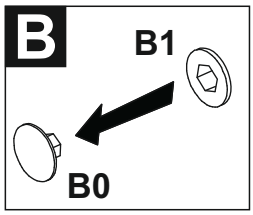

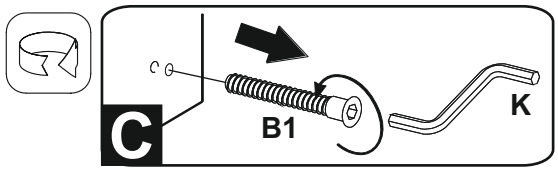

22

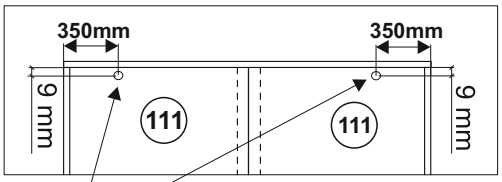

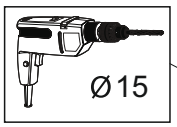

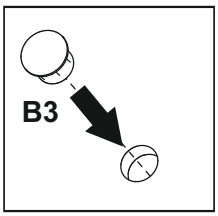
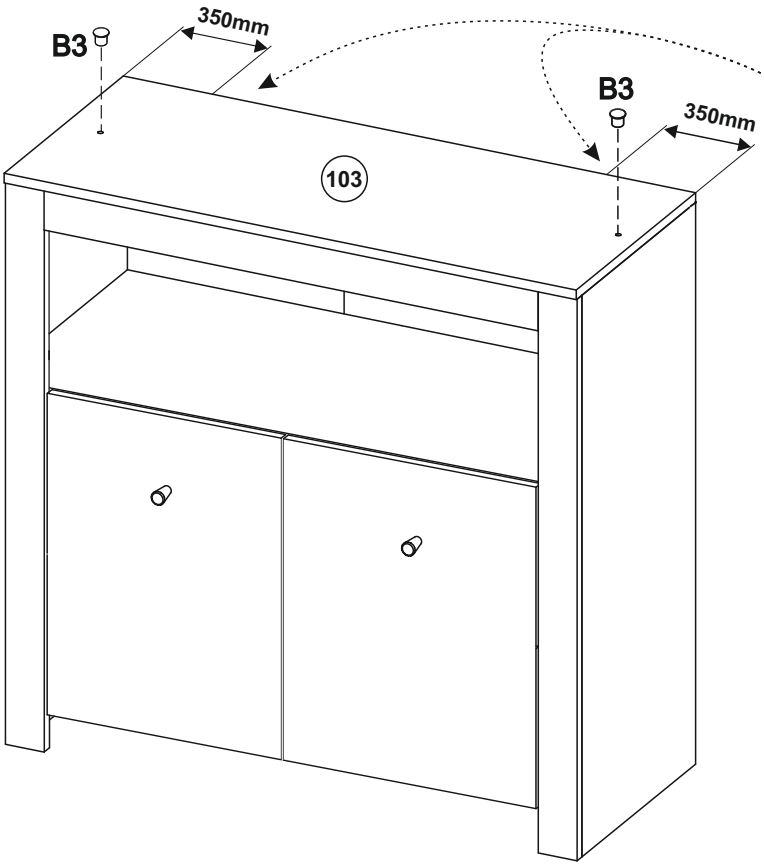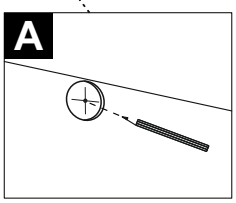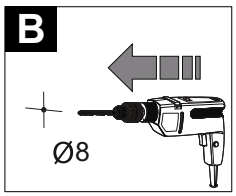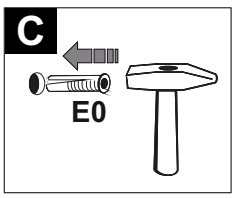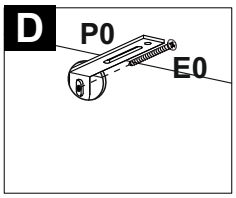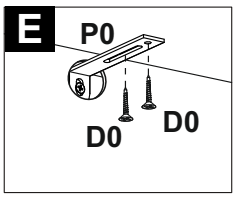
B3	D0	E0	P0
Ø8	3x15	10x50	
x2	x4	x2	x2