SERVICECARD / CARTE SERVISE / CARTA DI SERVIZIO / SERVESNI KARTA / СЕРВИЗНА КАРТА / SERVICEKORT / SERVICE-KÀRTYA / SERVISNÀ KARTA / SERVISNA KARTICA / CARD SERVICE / СЕРВСНАЯ КАРТА / TARJETA DE SERVICIO SERVIS / KARTTINI

LKZ:80031

Modellname/Modelname/Nomdumodele/modellnamn
Nomemodello/Názevmodelu/Modelnaam/Imemodela
NuméroModello/Modellneve/Названиемодели/
Názovmodelu/imemodela/Denumiremodel/
Наименованиенамодела/Nazwamodelu

GAMER

Modellnummer/Number/Numérodumodele
Numero/Номернамодела/Modello
Číslomodelu/Modellszáma/Eíslomodelu
Številkamodela/Numărmodel/Brojmodela
Modelnummer/Numermodelu

2039-007-03 ☐

Type / Tipo / Típus / Typ / Тип / Tip

007

D

Unser direktservice für Beschlagteile
Sollte ihnen ein Beschlagteil fehlen, können Sie diese Servicekarte direkt an die untenstehende Adresse mailen. Wir können allerdings nur Beschlagteile auf diesem Wege verschicken. Sollten Sie eine andere Beanstandung an Ihrem Möbelstück haben, so wenden sie sich bitte direkt an Ihr Möbelhaus.

GB

Our direct order service for fitting
If a fitting part is missing, you can e-mail this service card directly to the address below. However, we can only send fitting parts in this way. If you have any other cause for complaint concerning yout item of furniture, please contact your furniture store directly.

CZ

Naše přímé služby pro kování
Chybí-li vám nějaký díl z kování, můžete tuto sevisní kartu odeslat e-mailem přímo na níže uvedenou adresu. Touto cestou však můžeme rozesílat jen díly kování. Pokud byste reklamovali jiný díl nábytku, obraťte se přímo na svého prodejce nábytku.

F

Bien etudier la notice de montage
S'il vous manque une ferrure, veuillez envoyer directement la présente carte sevice ŕ l'adresse e-mail indiquée ci-dessous. Cependant, ceci nous permet uniquement d'envoyer des ferrures. Pour tout autre type de réclamation concernant votre meuble, veuillez contacter directement votre magasin d'ameublement.

I

Il nostro servizio diretto per l' ordine della ferramenta
Qualora Vi dovesse mancare un pezzo di fissaggio, allora Vi preghiamo di inviare questa carta di servizio immediatamente all'indirizzo sottostante. Possiamo inviare i pezzi di fissaggio solamente per mezzo di questo procedimento. Qualora doveste avere qualche altra reclamazione in merito al mobile, allota Vi preghiamo di rivolger Vi direttamente al Vostro Negozio di mobili.

BG

Нашата директна услуга за обков
Ако липсват части от комплекта, попълнете настоящата сервизна карта и ни я изпратете на e-mail адреса, посочен по-долу. По този начин можем да доставяме само липсващи елементи от обкова. Ако установите други дефекти по мебелите, Ви съветваме да се обърнете към мебелната къща/магазин, от който сте закупили стоката.

NL

Onze directservice voor losse onderdelen
Wanneer er een onderdeel ontbreekt, kunt u deze servicekaart direct aan onderstaand e-mailadres sturen. Wij nunnen langs deze weg echter alleen beslagdelen versturen. Mocht u een ander probleem aan uw meubel hebben, verzoeken wij u contact op te nemen met uw meubeldealer.

PL

Nasz bezposredni serwis czesci montazowych
Jeżeli brakuje części koniecznych do montażu, prosimy o przesłanie nam niniejszej karty serwisowej na niżej podany adres e-mailowy. W ten sposób możemy przesłać Państwu tylko brakujące części. W przypadku innych reklamacji dotyczących mebla, prosimy zgłosić się do salonu meblowego, w którym został dokonany zakup.

HR

Servis za okove
U slučaju da nedostaje neki od dijelova molimo vas da na dolje navedenu mail adresu pošaljete ovaj servisni obrazac. Na ovaj način mogu se dostaviti samo okovi. U slučaju da imate dodatne prigovore vezane uz komad namještaja molimo vas da se obratite izravno trgovini namještaja gdjje je isti kupljen.

HU

Direktszolgálatunk vasalatok esetén
Ha hiányzik egy vasalat, ezt a kártyát közvetlenül elküldheti az alább található címre. Azondan csakis vasalatokat tudunk igy küldeni. Amennyiben másfajtz reklamáció áll fenn bútordarabját illetően, forduljon közvetlenül a bútorházhoz.

SK

Náš priamy servis pre části kovania
Ak by Vám chybala nejaká časť kovania, môžete poslať túto servisnú kartu poslať e-mailom na nižšie uvedenú adresu. Diely kovania vieme poslať iba týmto spôsobom. Ak by ste mali inú reklamáciu ohladom Vášho nábytku, obráťte sa priamo na Vašu predajňu nábytku.

SLO

Naše direktne uslužne storitve za okovje
Če vam manjka kakšno okovje, lahko to servisno kartico pošljete po e-pošti direktno na spodnji naslov. Po tej poti vam lahko pošljemo samo okovje. Če želite reklamirati kakšen drug del pohištva, se obrnite neposredno na vašo trgovino pohištva.

RO

Service-ul nostru direct pentru feronerie
În cazul în care vă lipseşte o piesă de feronerie puteţi să trimiteţi direct acest card de sevice prin e-mail la adresa de mai jos. Noi nu putem expedia piese de feronerie decât pe această cale. Dacă aveţi o altă reclamaţie referitoare la piesa de mobilier, atunci vă rugăm să vă adresaţi direct la magazinul dvs. de mobilă.

RUS

Наш прямой сервис для поставок фурнитуры
Если окажется, что Вам не хватает того или иного элемента фурнитуры, Вы можете отправить сервисную карту по факсу непосредственно на нижеприведенный адрес электронной почты. Однако, таким обзаом мы можем пересылать лишь фурнитуру. Если же у Вас возникнут иные претензии относительно приобретенно мебели, пожалуйста, обращайтесь непосредственно в организацию, осуществившую продажу.

S

Vŕr direktservice för beslagsdelar:
Om du saknar en beslagsdel kan du skicka detta servicekort direkt till e-postadressen som anges nedan. Tänk pĺ att detta är den enda möjligheten att skicka beslagsdelar till dig. Om du vill reklamera din möbel av en annan enledning mîste du kontakta ditt möbelhus direkt.

ES

Nuestro servicio directo para accesorios
Si le falta algún accesorio, puede enviar esta de servicio directamente a la siguiente dirección. No obstante, por este método solo podemos enviar accesorios. Si tiene alguna otra objeción sobre su mueble, consulte directamente con su mueblería.

TR

Donatilar için dogrudan servisimiz
Bir donatiniz eksikse bu servise kartini dogrudan aşagida bulunan adrese dogrudan mail yazabilirsiniz. Sadece bu yolla donatilati gönderebiliriz. Mobilyanizda başka şikayetleriniz varsa lütfen dogrudan mobilya saticiniza danişin.

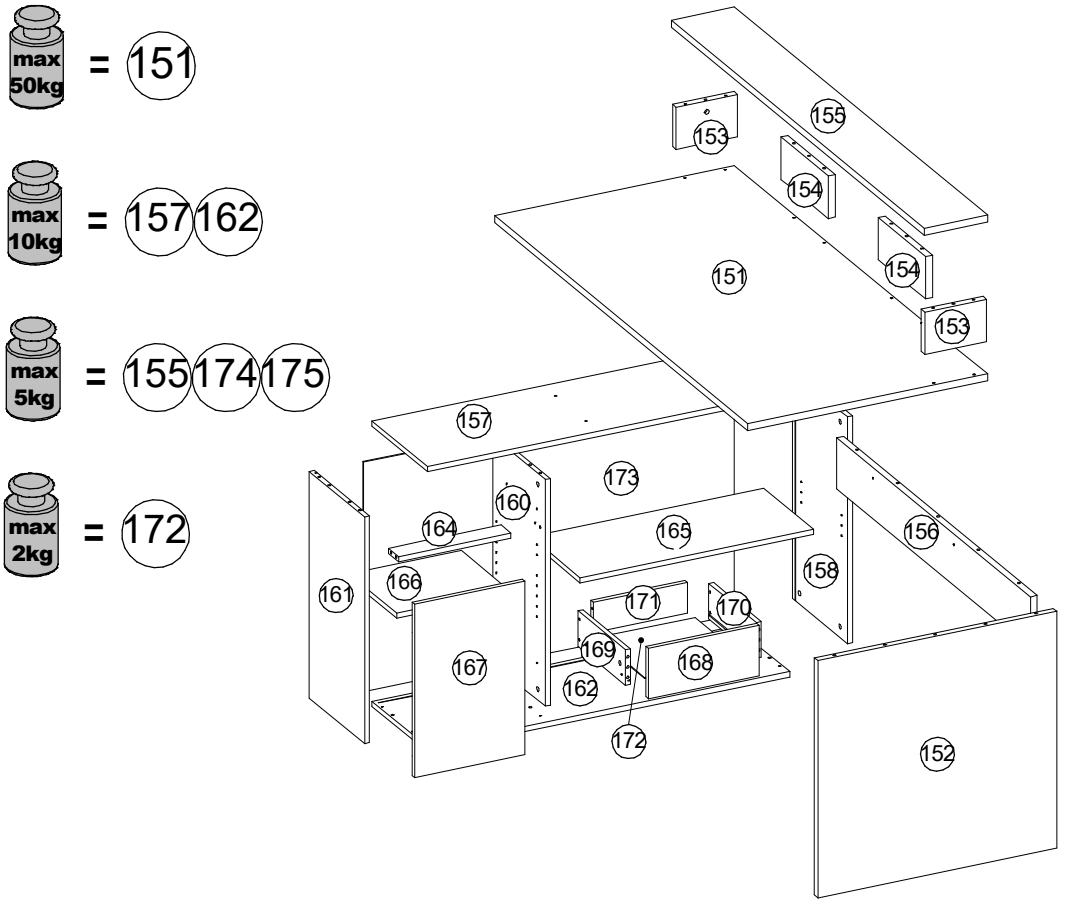

Nr.	Abmessung (mm)			Anzahl	Colli
151	1600	760	22	x1	2/2
152	758	738	22	x1	1/2
153	196	132	22	x2	1/2
154	300	132	22	x2	2/2
155	1600	200	22	x1	2/2
156	1224	160	22	x1	2/2
157	1150	350	16	x1	1/2
158	706	349	16	x1	2/2
160	706	329	16	x1	1/2
161	706	349	16	x1	2/2
162	1150	350	16	x1	1/2

Nr.	Abmessung (mm)			Anzahl	Colli
164	357	64	16	x1	2/2
165	742	317	16	x1	1/2
166	356	300	16	x1	1/2
167	540	351	16	x1	1/2
168	351	157	16	x1	1/2
169	300	110	16	x1	1/2
170	300	110	16	x1	1/2
171	299.5	96	16	x1	1/2
172	313	305	3	x1	2/2
173	1126	715	3	x1	1/2
B151				x1	1/2

Grund der Beanstandung / Cause for complaint:

Möbelhaus / Furniture store:

Kunde / Customer: **Telefon / Telephone:**

PLZ / Postcode: **Ort / City:**

Str. + Nr. / Street address:

@E-Mail:

E-Mail Kundenservice / Customer service e-mail / E-mail servisního střediska / E-mail de notre service clientéle / E-mail servizio clienti / E-mail на отдела за обслужване на клиенти / E-mail klantenservice / E-mail serwisu dla klientów / Servisna mail adresa / Az ügyélszolgálat e-mail címe / E-mail zákaznícknckeho servisu / E-pošta Servisna služba / E-Mail сервисной службы / E-postadress kundservice / Servicio de atención por correo electrónico / Müşteri hizmetleri e-postasi

service-tt@trendteam.com
Hotline: +49 5233 955 0367
Fax: +49 5233 955 0467

LKZ:80031

Modellname/Modelname/Nomdumodele/modellnamn
Nomemodello/Názevmodelu/Modelnaam/Imemodela
NuméroModello/Modellneve/Название модели/
Názovmodelu/imemodela/Denumiremodel/
Наименованиенамодела/Nazwamodelu

GAMER

Modellnummer/Number/Numérodumodele
Numero/Номернамодела/Modello
Číslomodelu/Modellszáma/Eíslomodelu
Številkamodela/Numărmodel/Brojmodela
Modelnummer/Numermodelu

2039-007-03

Type / Tipo / Típus / Typ / Тип / Tip

007

B1

A1 6.3x50 x12	A3 4mm x1	B 8x30 x30	C2 x2	E 3.5x16 x24
E2 4,2x32 x4	E2 4,2x25 x4	E9 4,2x16 x17	G3 x9	KN L = 300mm x1
L1 5x16 x8	M L = 148mm Aluminum Plastic x2	P x16	R1 H = 12mm Ø 15mm x26	R2 L = 45mm x26
R4 Ø 16mm x26	T 6.3x13 x4	T2 5x13 x4	W4 6x60 x2	W x2
W2 x6	X 19x19x15 x2	Y 50x50x2.5 x1		

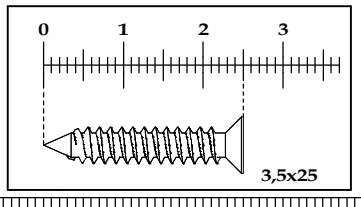

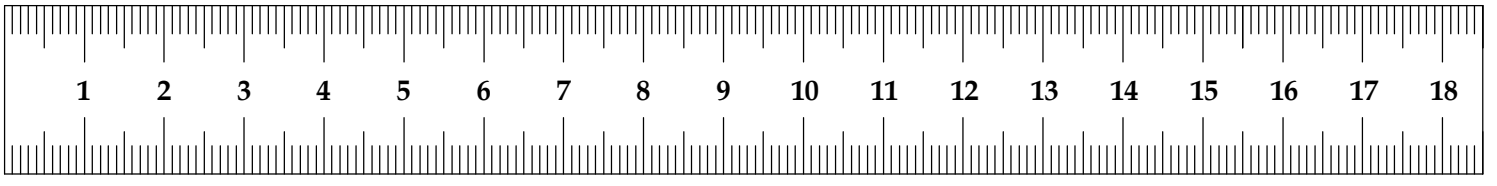

E-Mail Kundenservice / Customer service e-mail / E-mail servisního střediska / E-mail de notre service clientéle / E-mail servizio clienti / E-mail на отдела за обслужване на клиенти / E-mail klantenservice / E-mail serwisu dla klientów / Servisna mail adresa / Az ügyélszolgálat e-mail címe / E-mail zákaznícképo servisu / E-pošta Servisna služba / E-Mail сервисной службы / E-postadress kundservice / Servicio de atención por correo electrónico / Müşteri hizmetleri e-postasi

service-tt@trendteam.com
Hotline: +49 5233 955 0367
Fax: +49 5233 955 0467